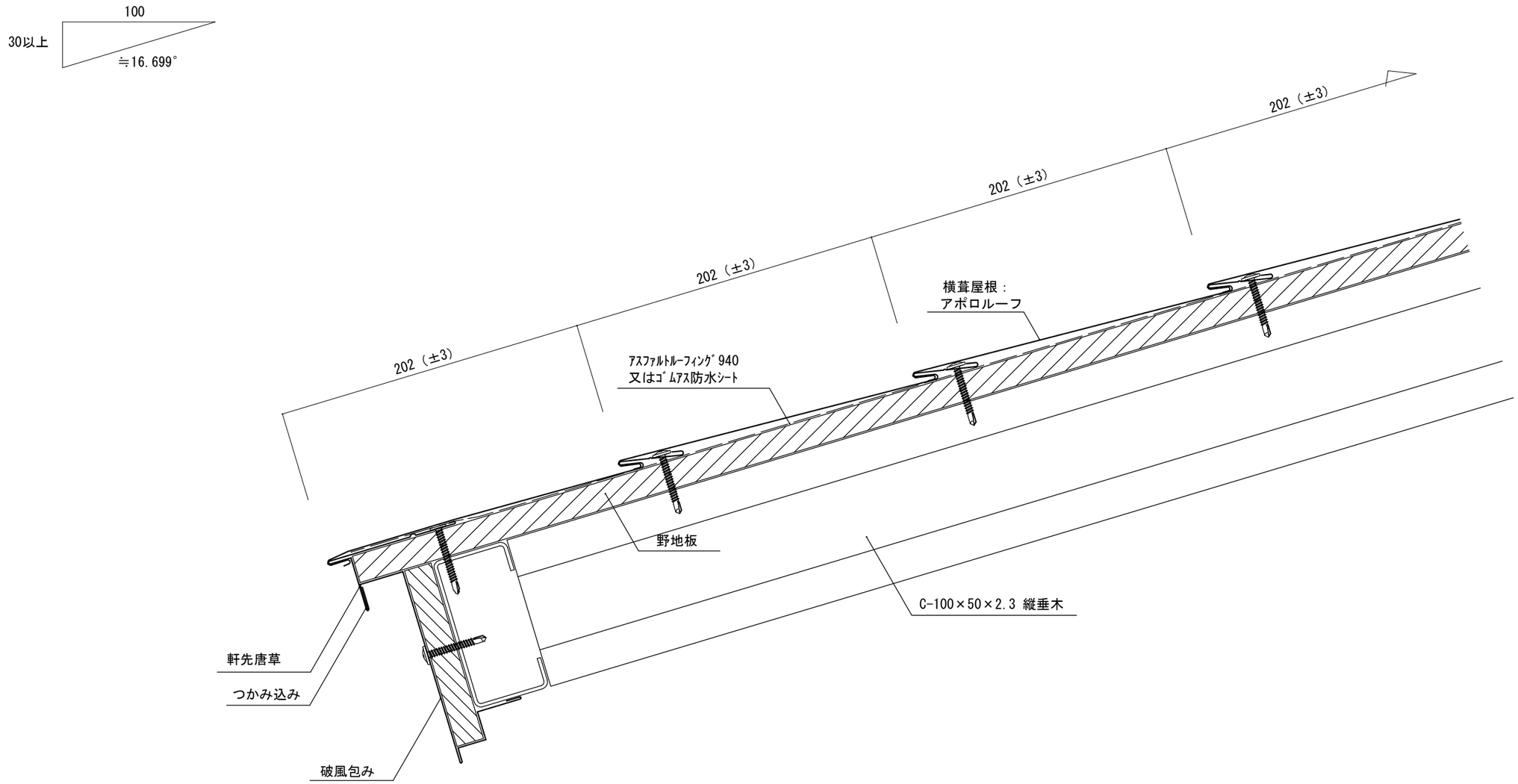

		セキノ興産 SEKINO					年月日	工事名称 参考納まり図	図番
							縮尺 A3：1/3	図面名 アポロルーフ 軒先部＜鉄骨＞納め	

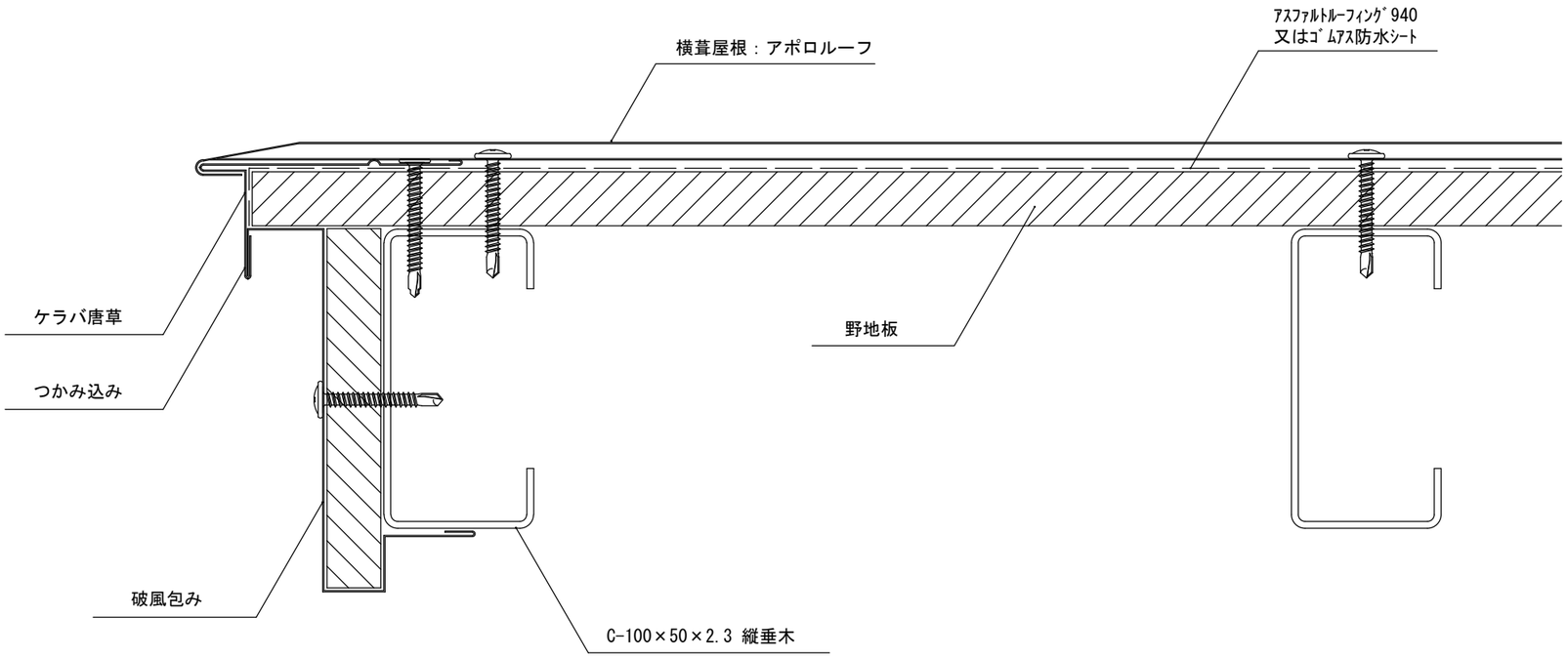

		セキノ興産 SEKINO					年月日	工事名称 参考納まり図	図番
							縮尺 A3：1/2	図面名 アポロルーフ ケラバ部＜鉄骨＞納め	

受け金物（※）

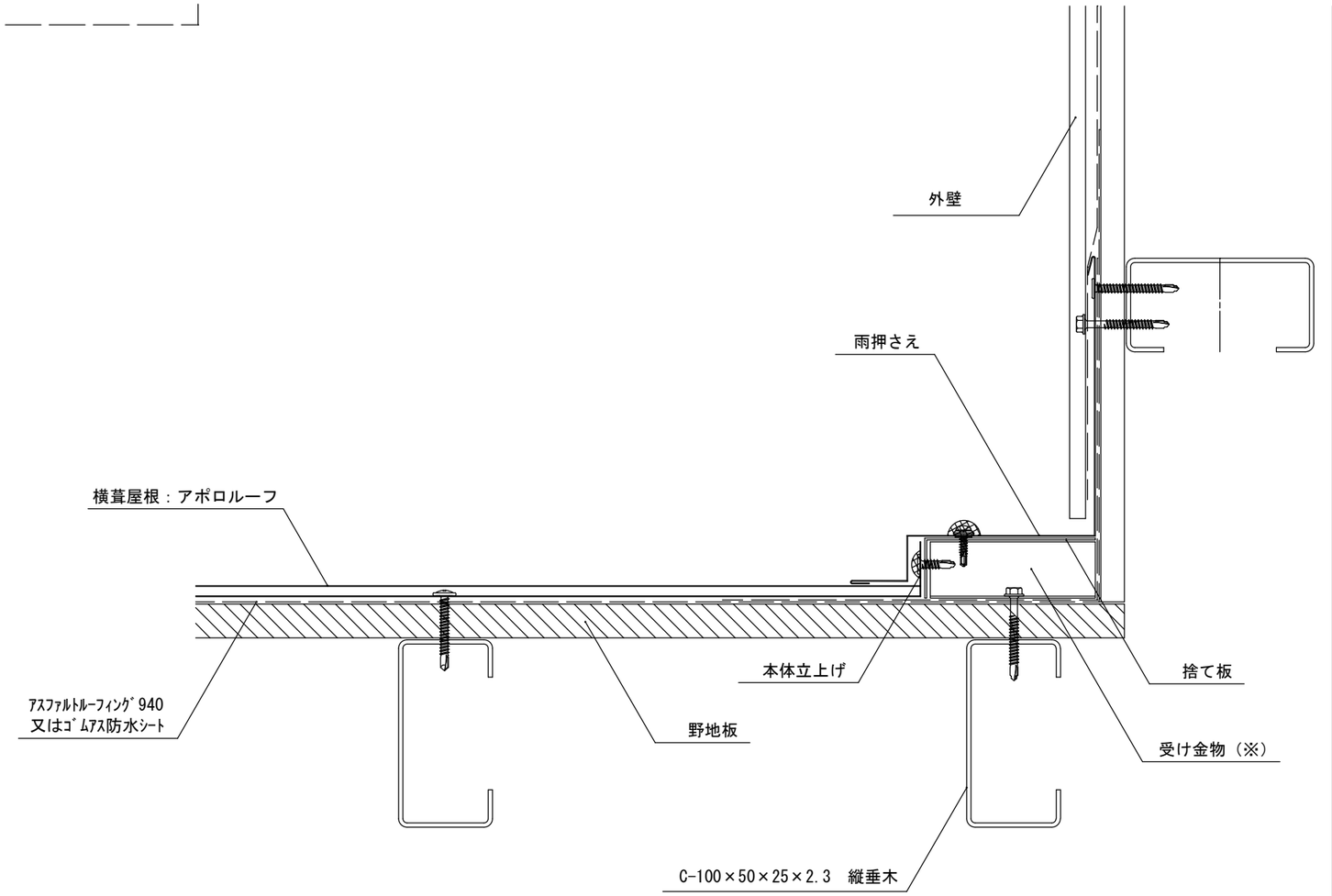

		セキノ興産 SEKINO					年月日	工事名称 参考納まり図	図番
							縮尺 A3：1/3	図面名　アポロルーフ 壁取合部（流れ方向）＜鉄骨＞納め	

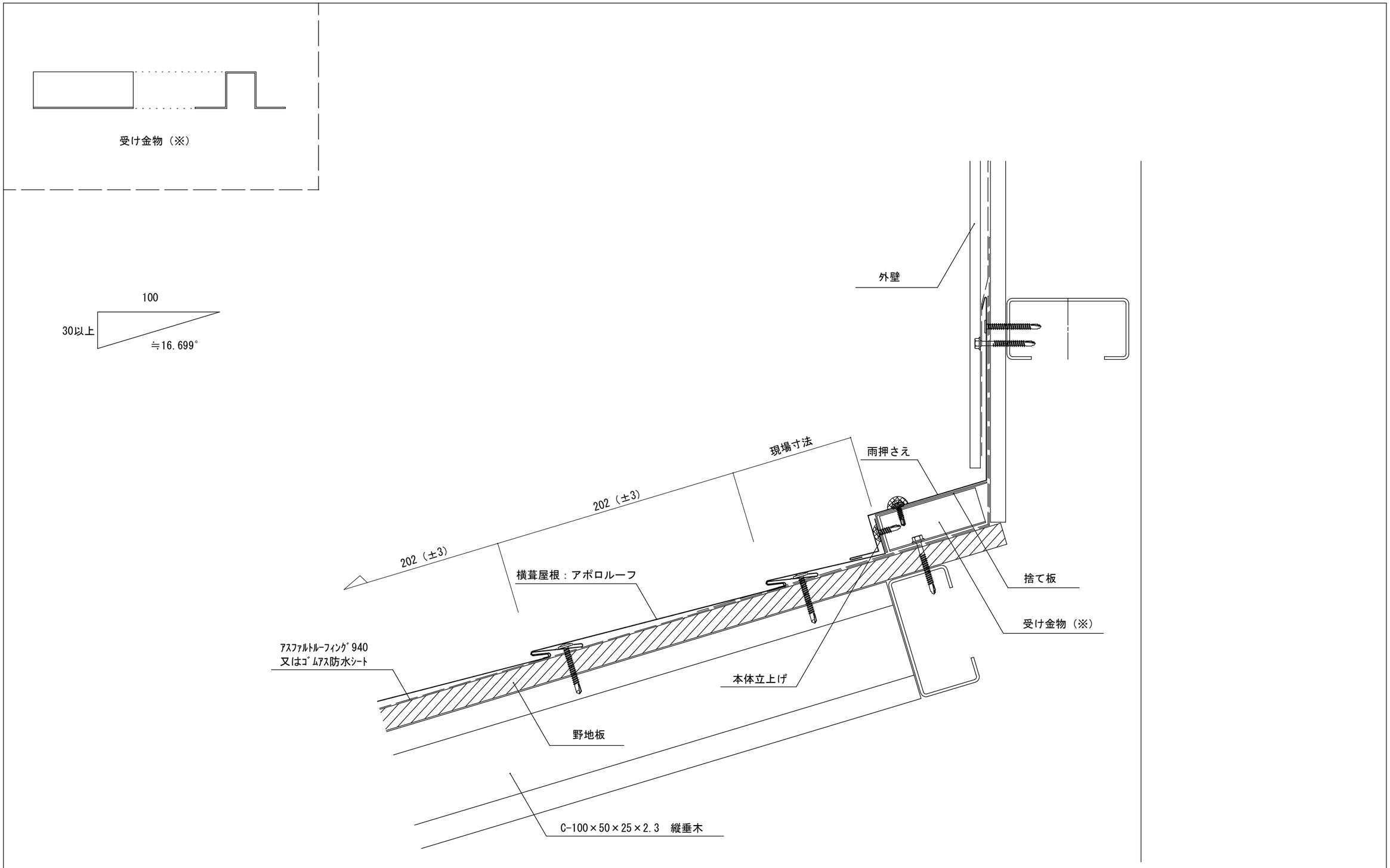

		セキノ興産					年月日	工事名称 参考納まり図	図番
							縮尺 A3：1/3	図面名 アポロルーフ 壁取合部（水平方向）＜鉄骨＞納め	

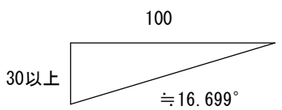

受け金物（※）

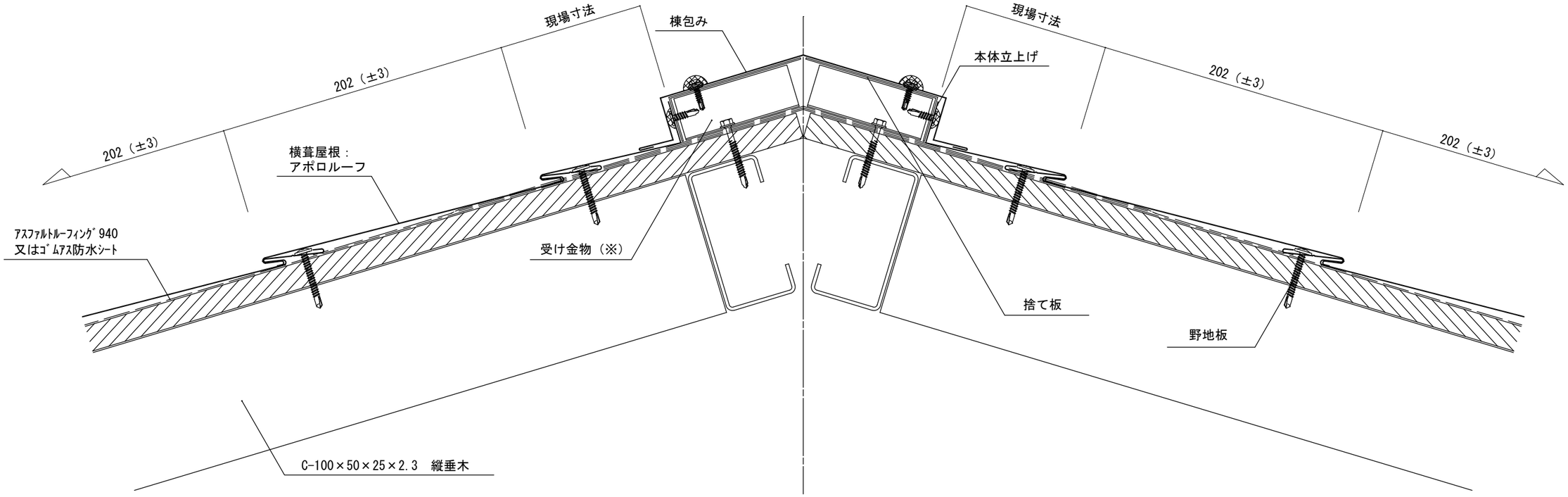

		セキノ興産 SEKINO					年月日	工事名称 参考納まり図	図番
							縮尺 A3：1/3	図面名　アポロルーフ 棟部＜鉄骨＞納め	