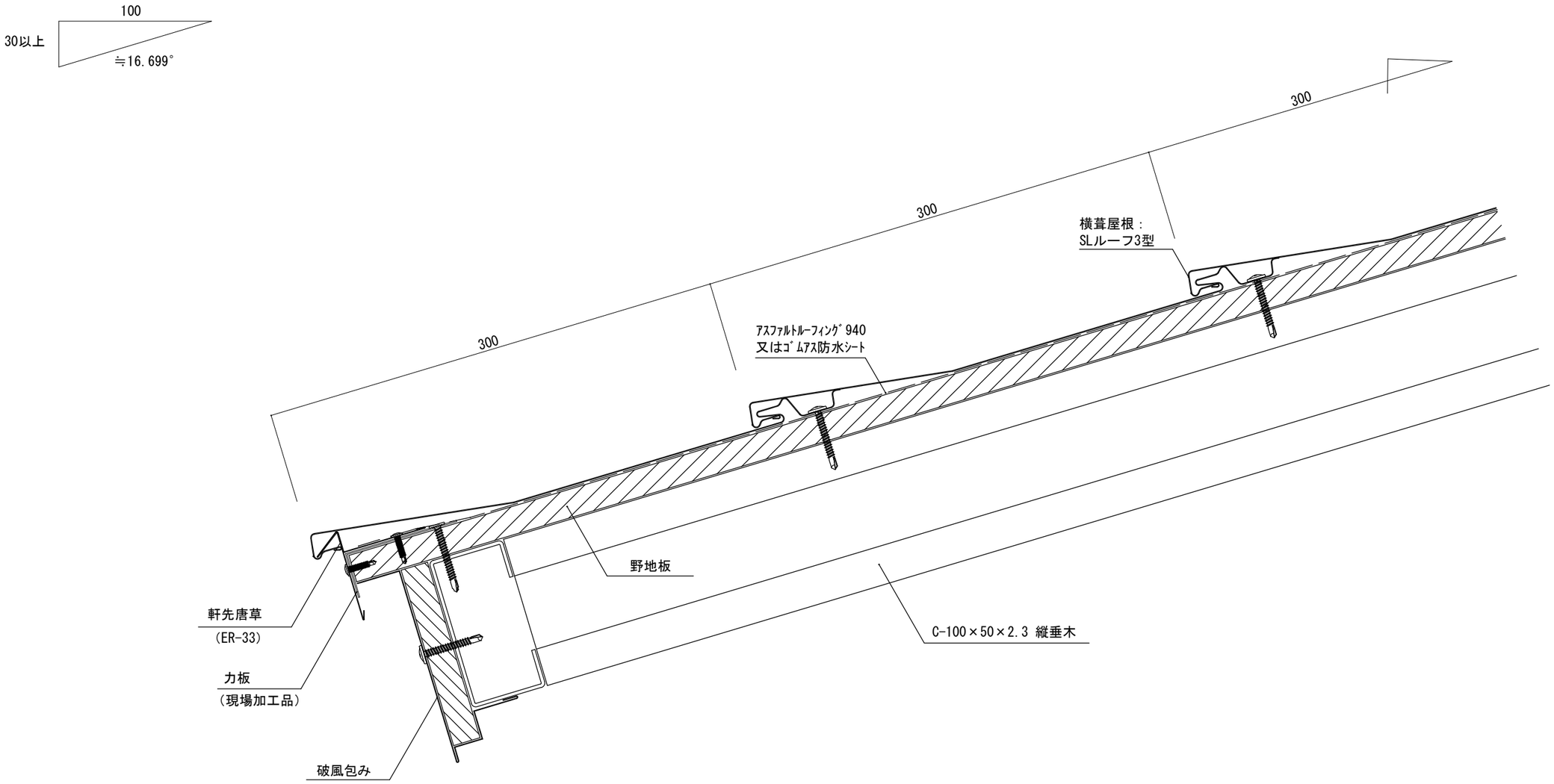

ER-33:日鉄鋼板㈱ 純正部材		セキノ興産					年月日	工事名称 参考納まり図	図番
							縮尺 A3：1/3	図面名 SLルーフ3型 軒先部＜鉄骨＞納め	

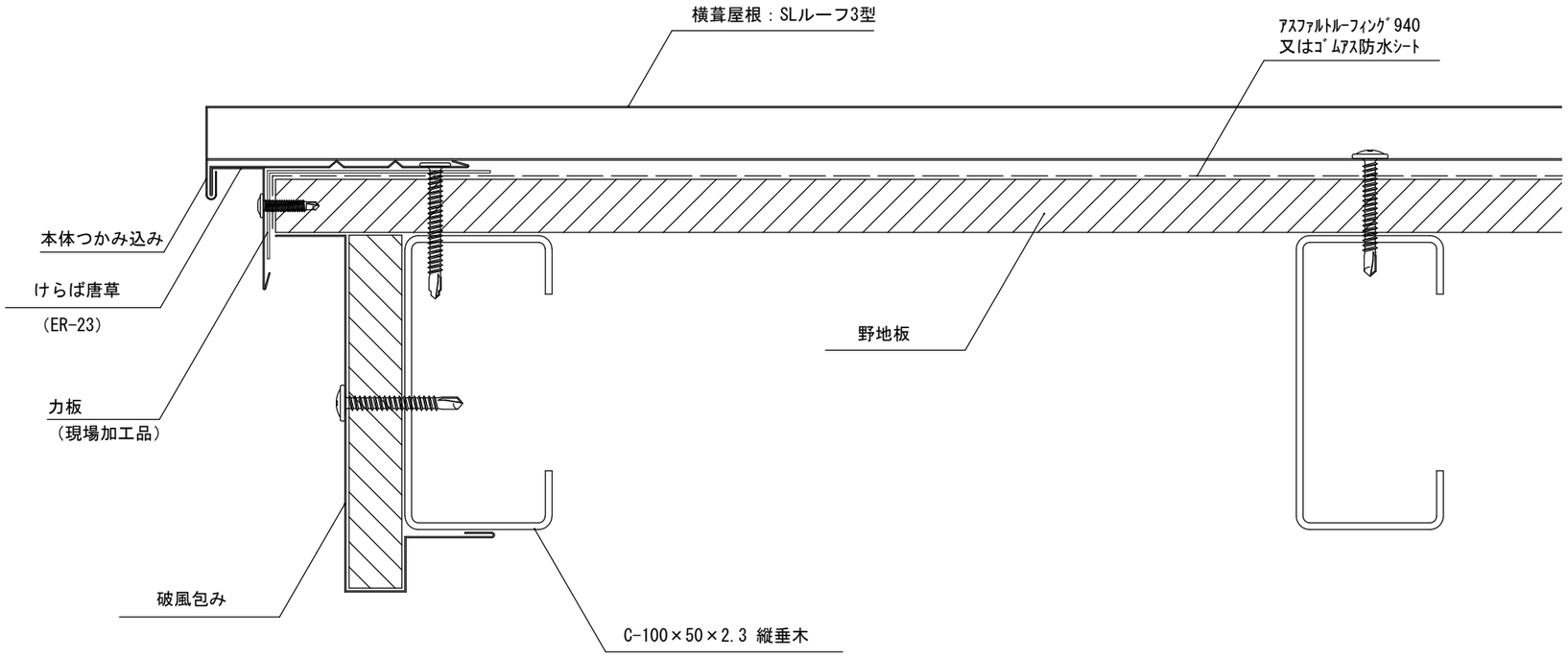

ER-23:日鉄鋼板㈱ 純正部材		セキノ興産					年月日	工事名称 参考納まり図	図番
							縮尺 A3：1/2	図面名 SLルーフ3型 ケラバ部（けらば唐草）＜鉄骨＞納め	

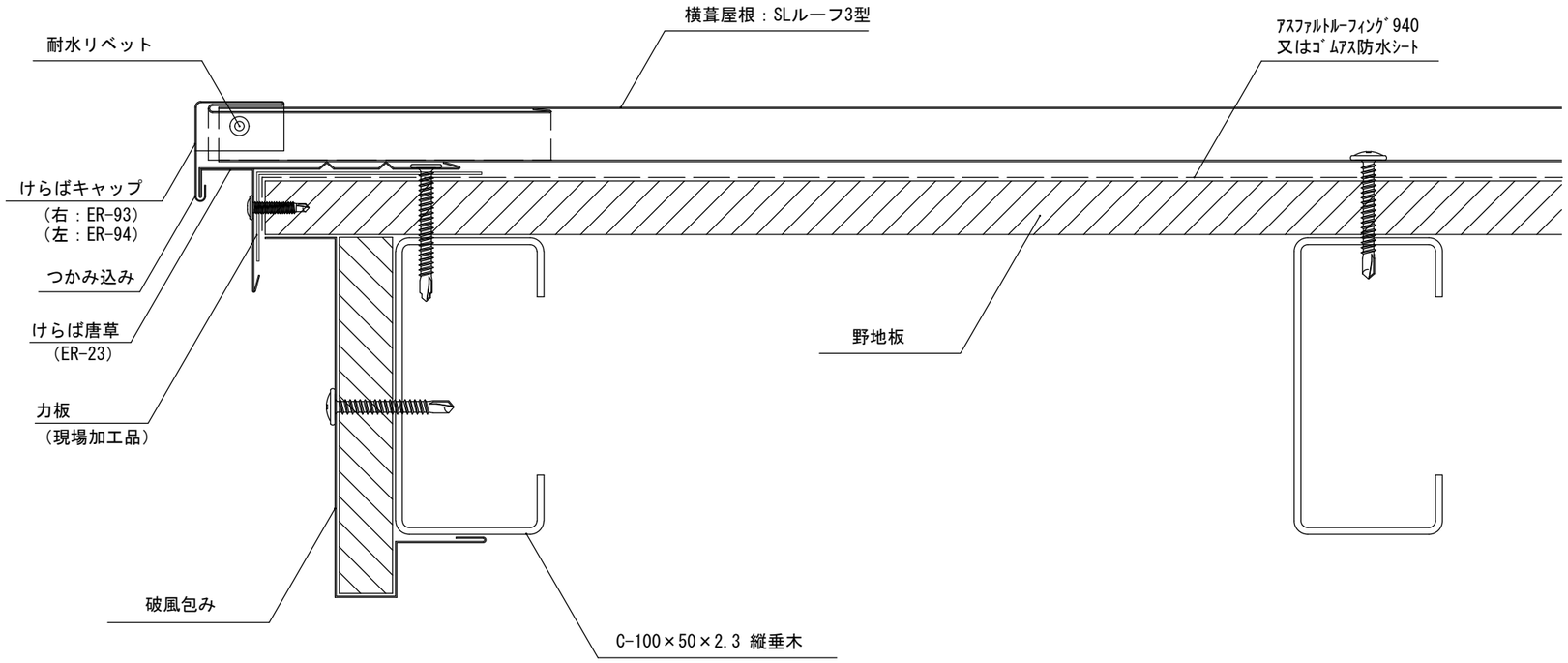

ER-23,ER-93,ER-94：日鉄鋼板㈱ 純正部材		セキノ興産					年月日	工事名称 参考納まり図	図番
							縮尺 A3：1/2	図面名 SLルーフ3型 ケラバ部（けらばキャップ）＜鉄骨＞納め	

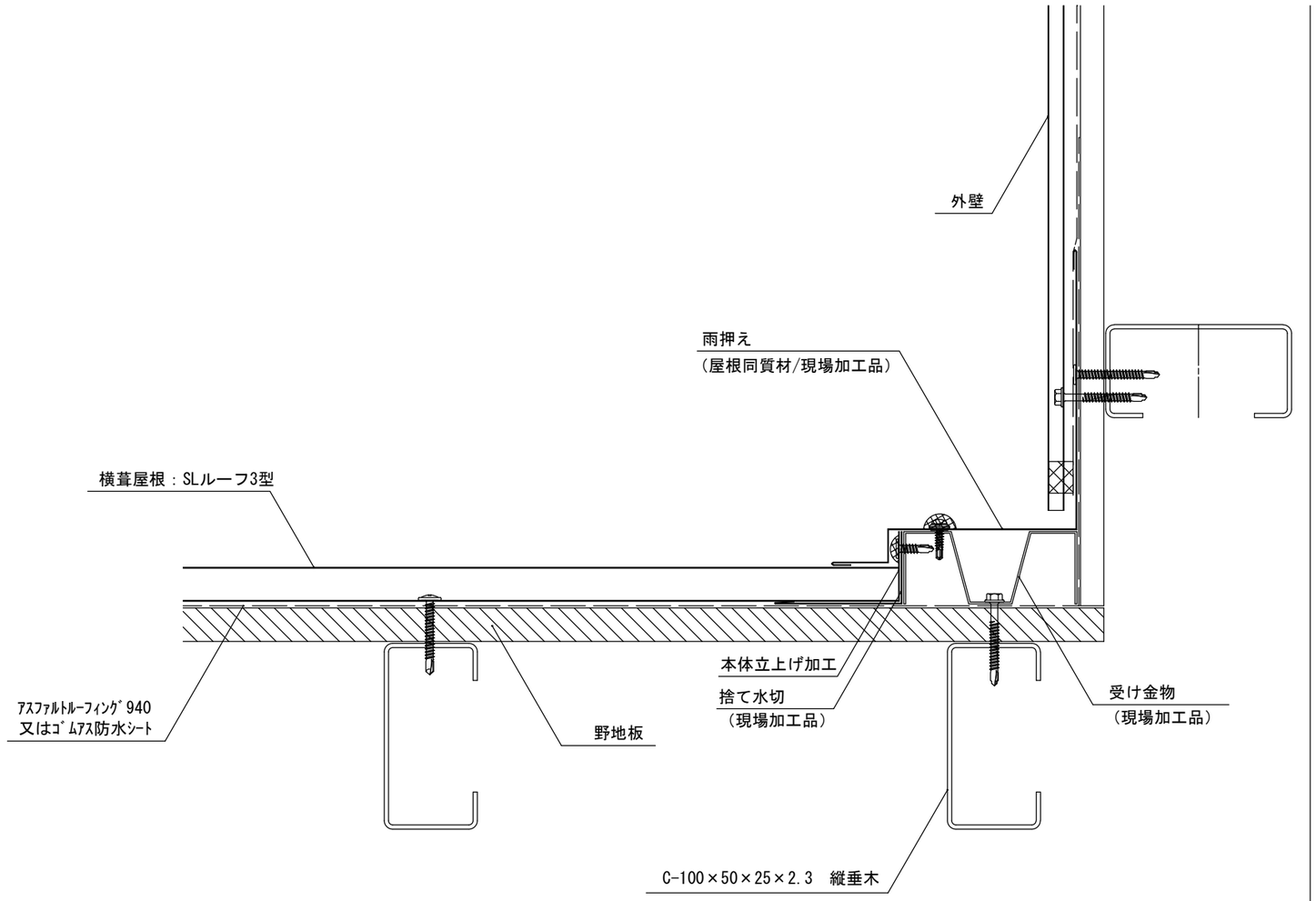

		セキノ興産 SEKINO					年月日	工事名称 参考納まり図	図番
							縮尺 A3：1/3	図面名　SLルーフ3型 壁取合部（流れ方向）＜鉄骨＞納め	

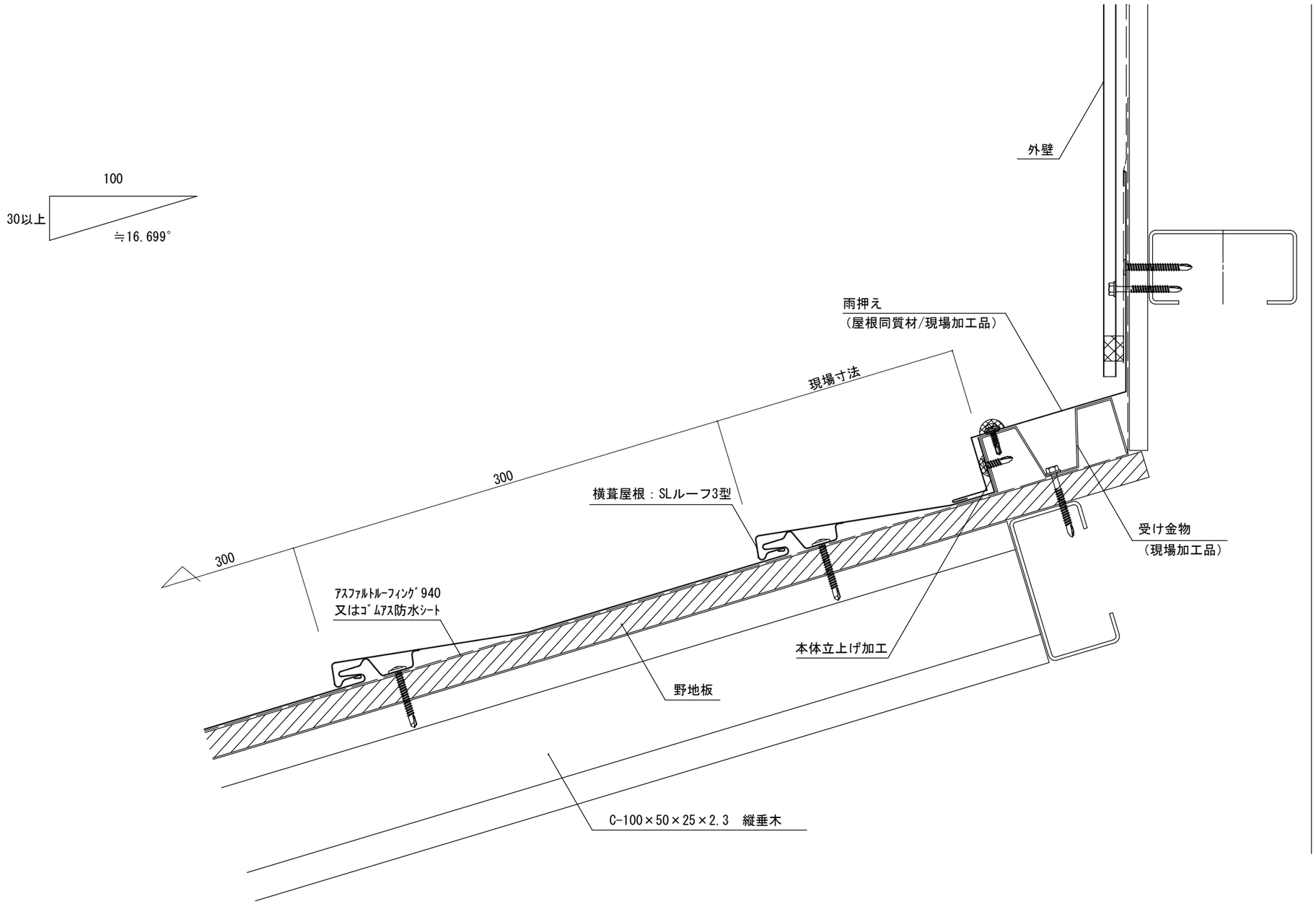

		セキノ興産 SEKINO					年月日	工事名称 参考納まり図	図番
							縮尺 A3：1/3	図面名 SLルーフ3型 壁取合部（水平方向）＜鉄骨＞納め	

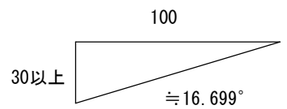

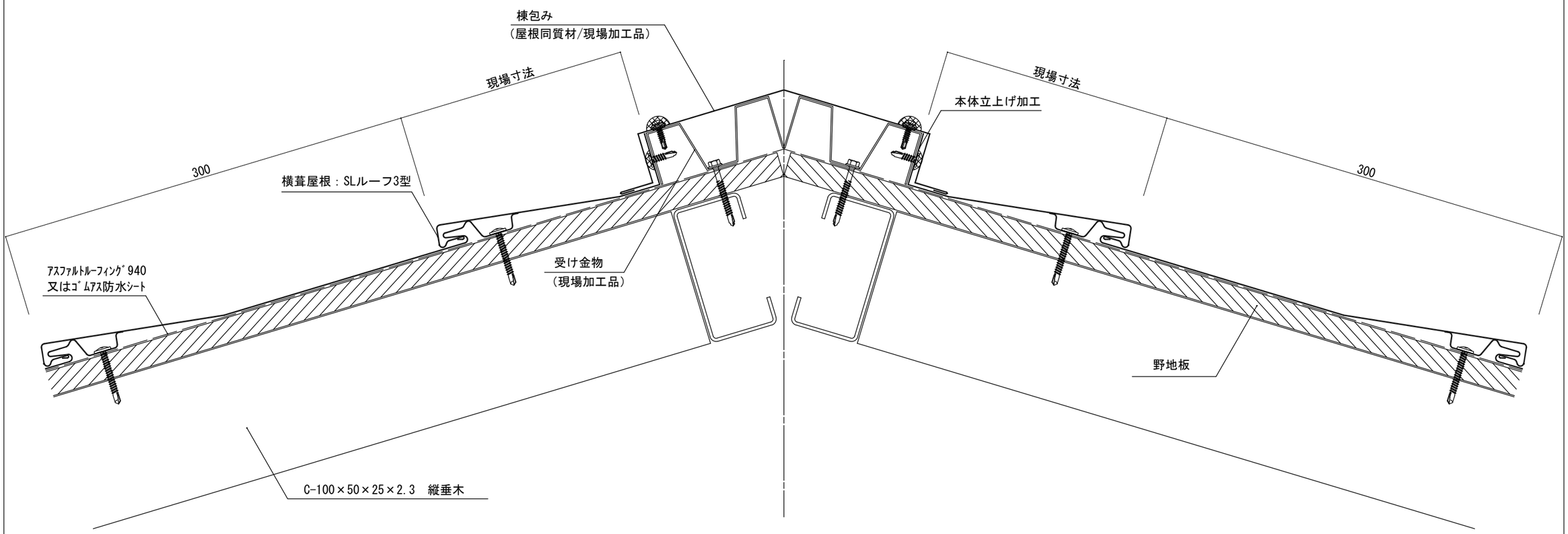

		セキノ興産 SEKINO					年月日	工事名称 参考納まり図	図番
							縮尺 A3：1/3	図面名 SLルーフ3型 棟部＜鉄骨＞納め	

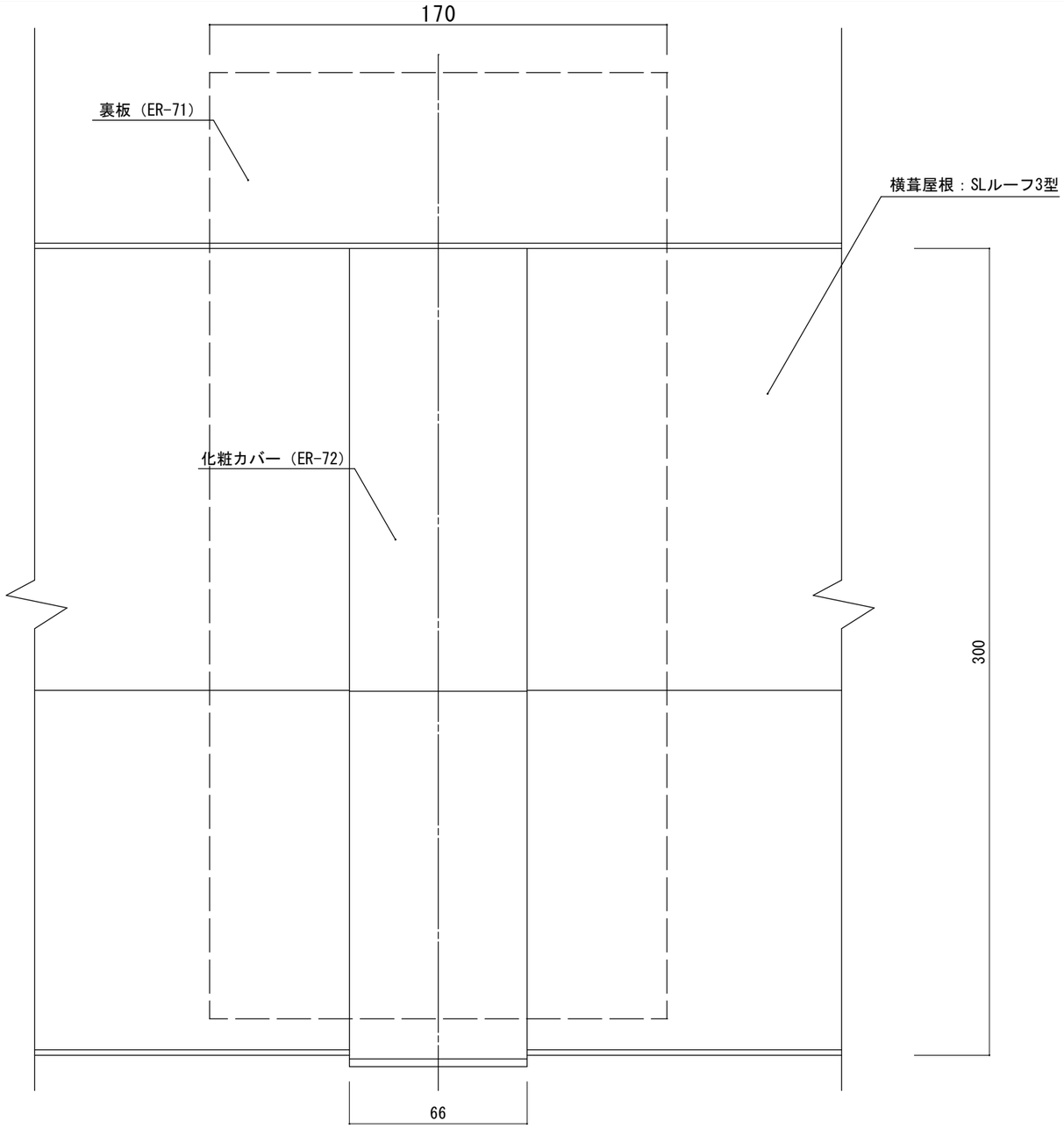

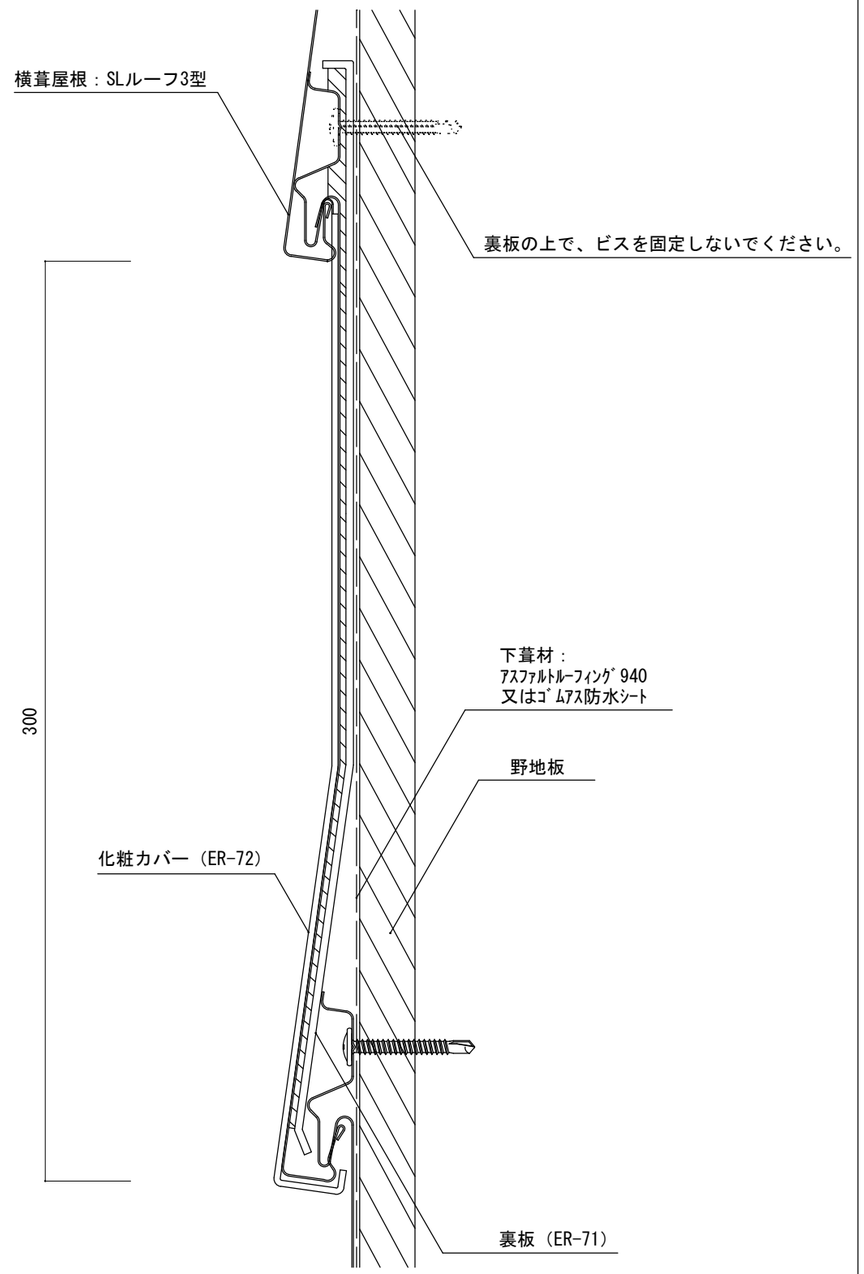

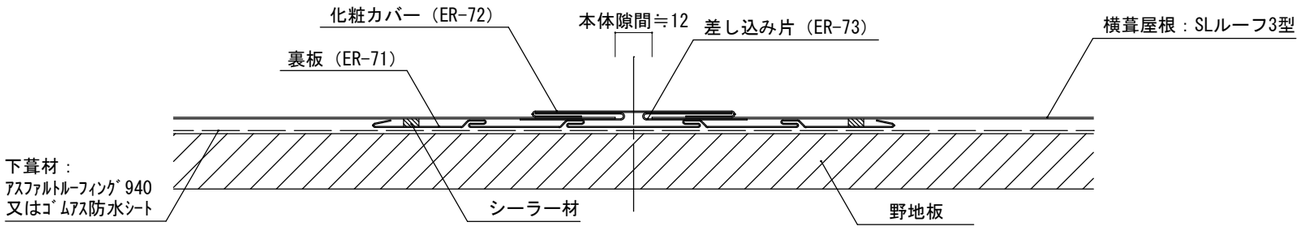

ER-71, ER-72, ER-73：日鉄鋼板㈱ 純正部材		セキノ興産 SEKINO				年月日	工事名称 参考納まり図	図番
						縮尺 A3：1/2	図面名 SLルーフ3型 横ジョイント部 納め	

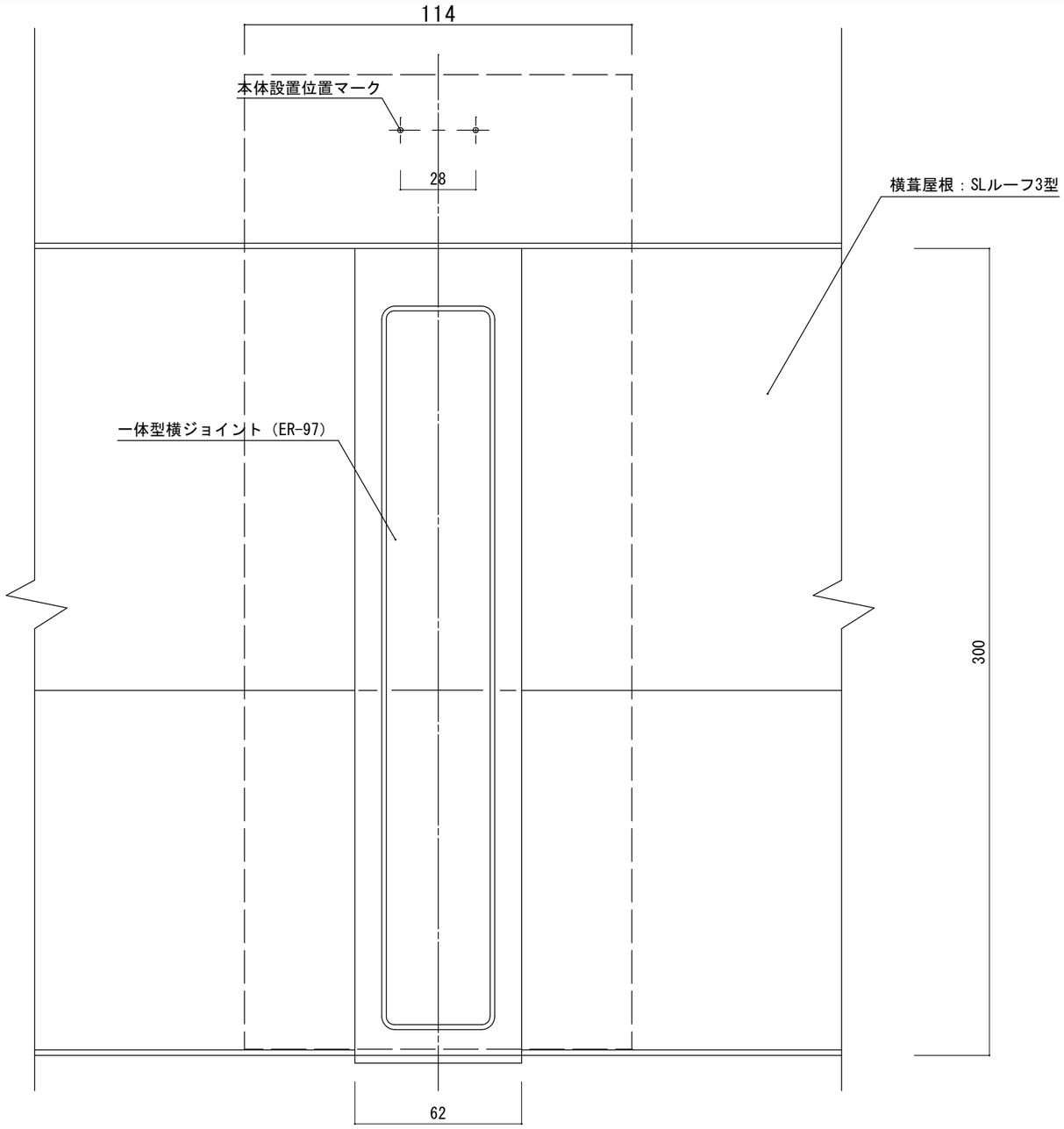

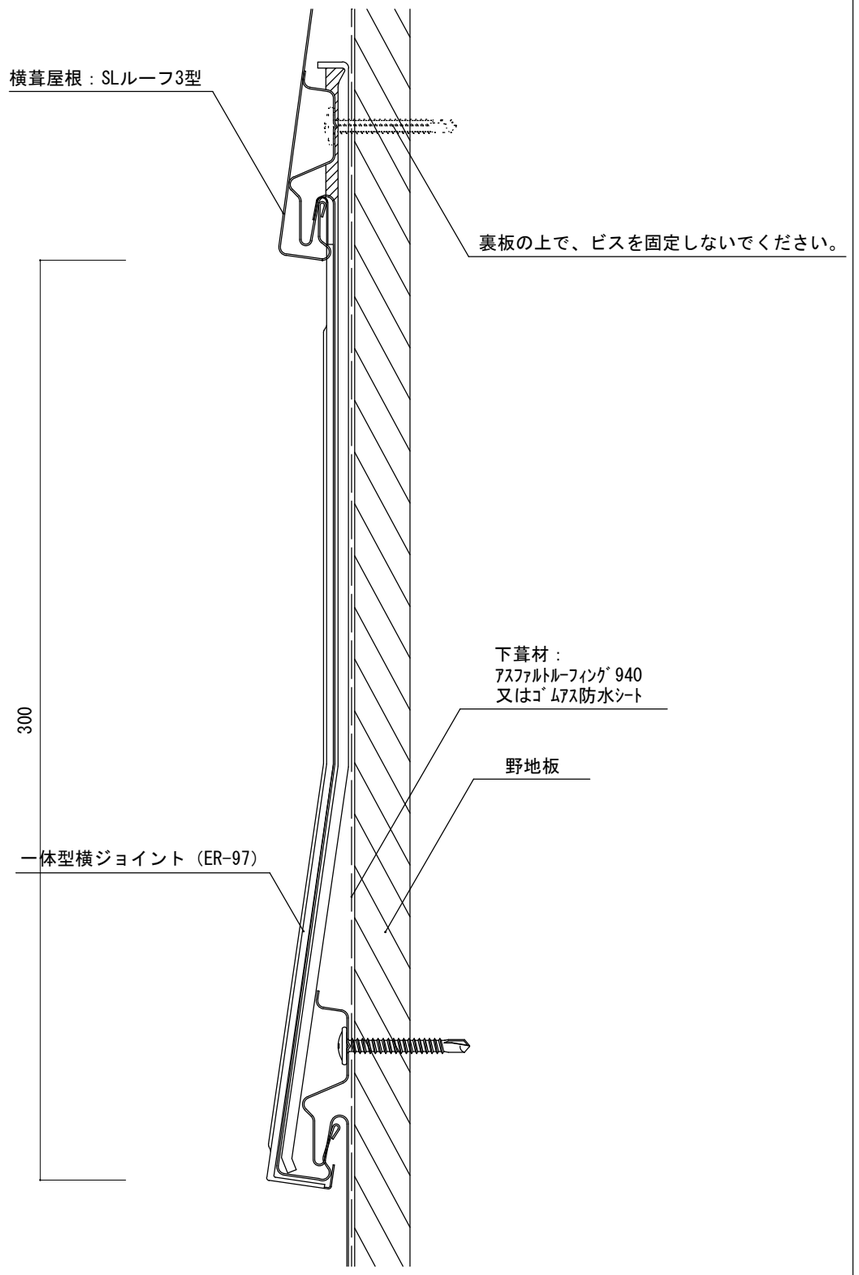

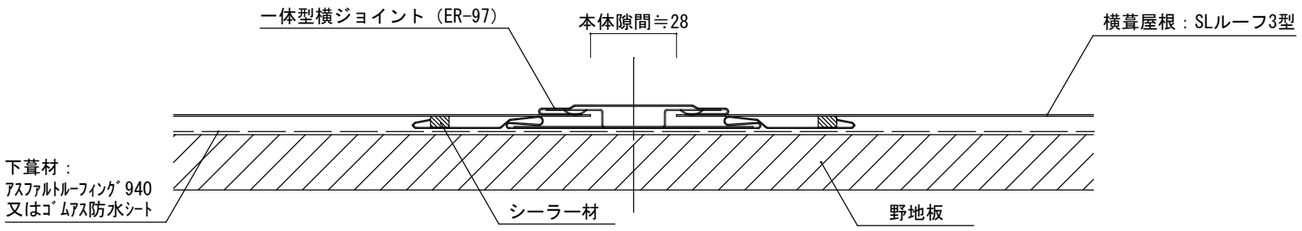

ER-97：日鉄鋼板㈱ 純正部材		SEKINO セキノ興産					年月日	工事名称 参考納まり図	図番
							縮尺 A3：1/2	図面名 SLルーフ3型 横ジョイント部（一体型）納め	