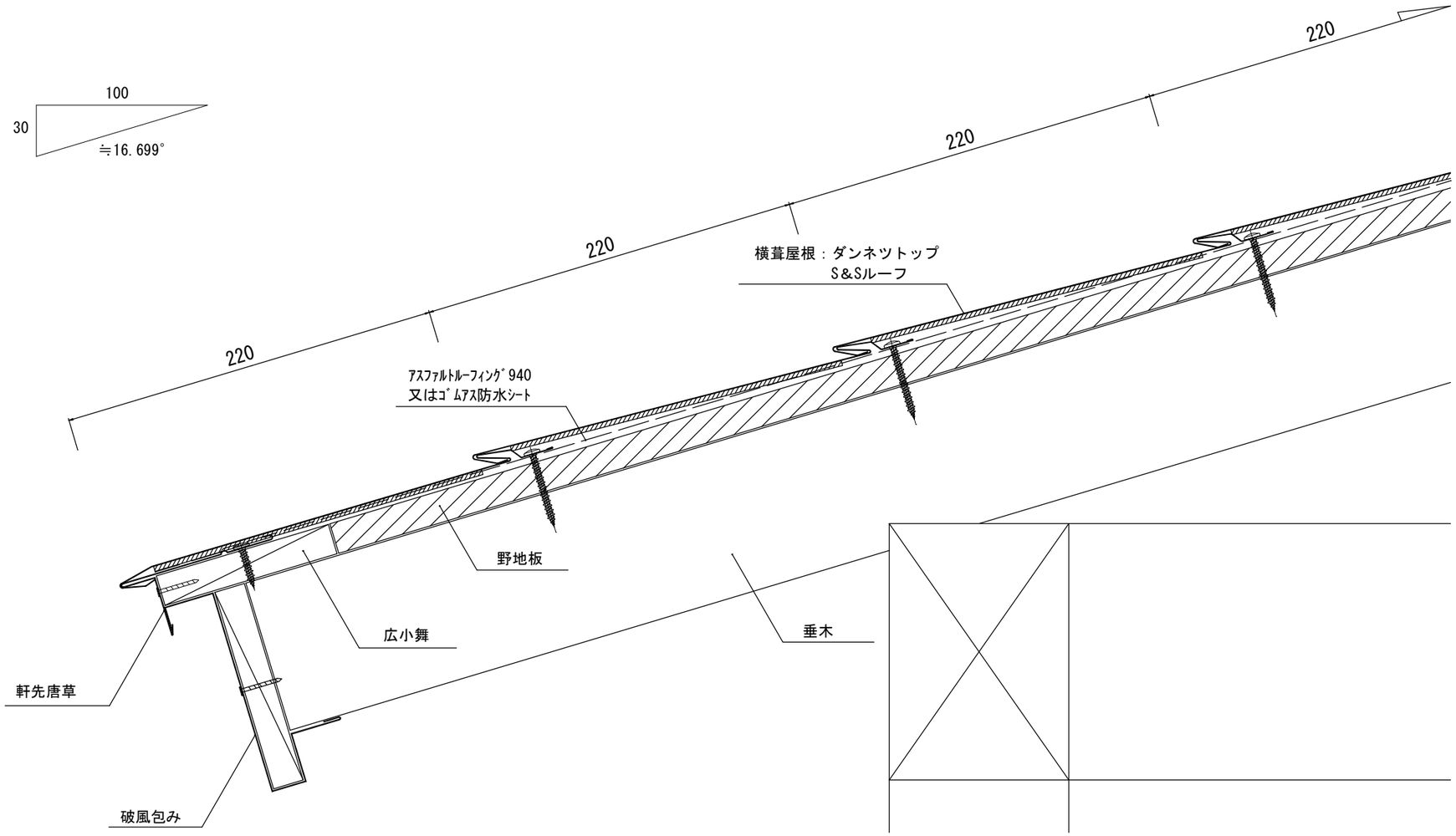

		セキノ興産 SEKINO					年月日	工事名称 参考納まり図	図番
							縮尺 A3：1/3	図面名　ダンネツトップ　S&Sルーフ 軒先部<木造>納め	

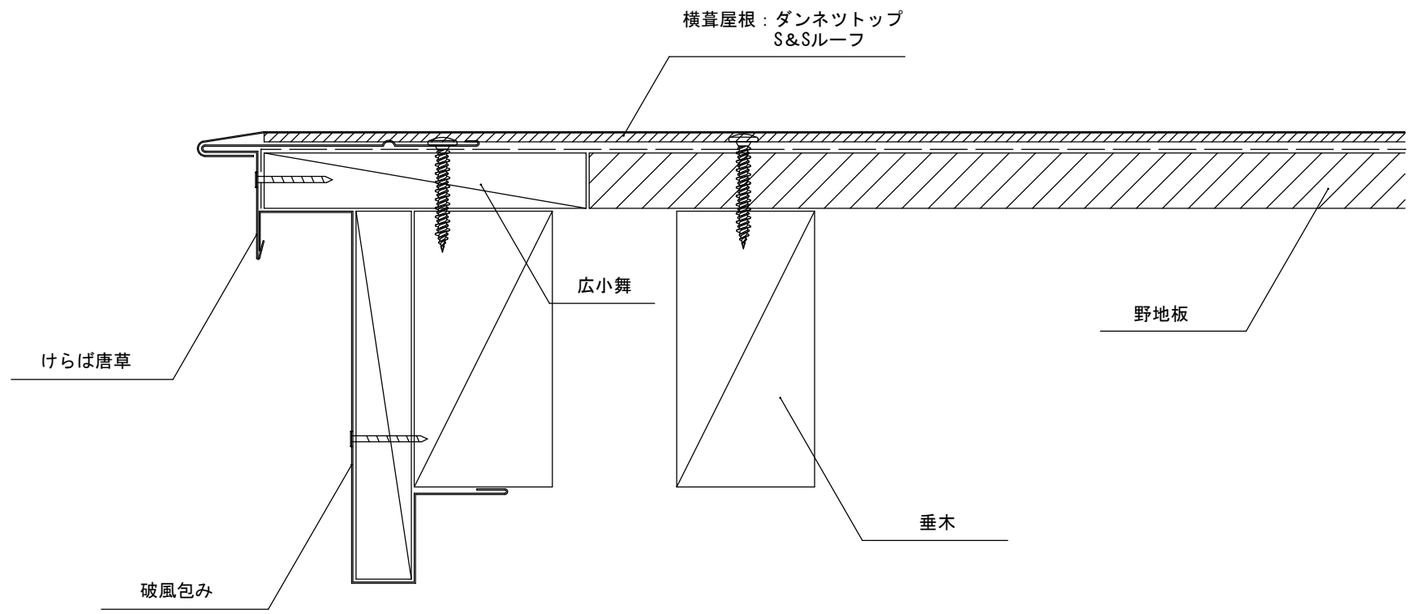

			セキノ興産 SEKINO				年月日	工事名称 参考納まり図	図番
							縮尺 A3：1/2	図面名 ダンネツトップ　S&Sルーフ ケラバ部<木造>納め	

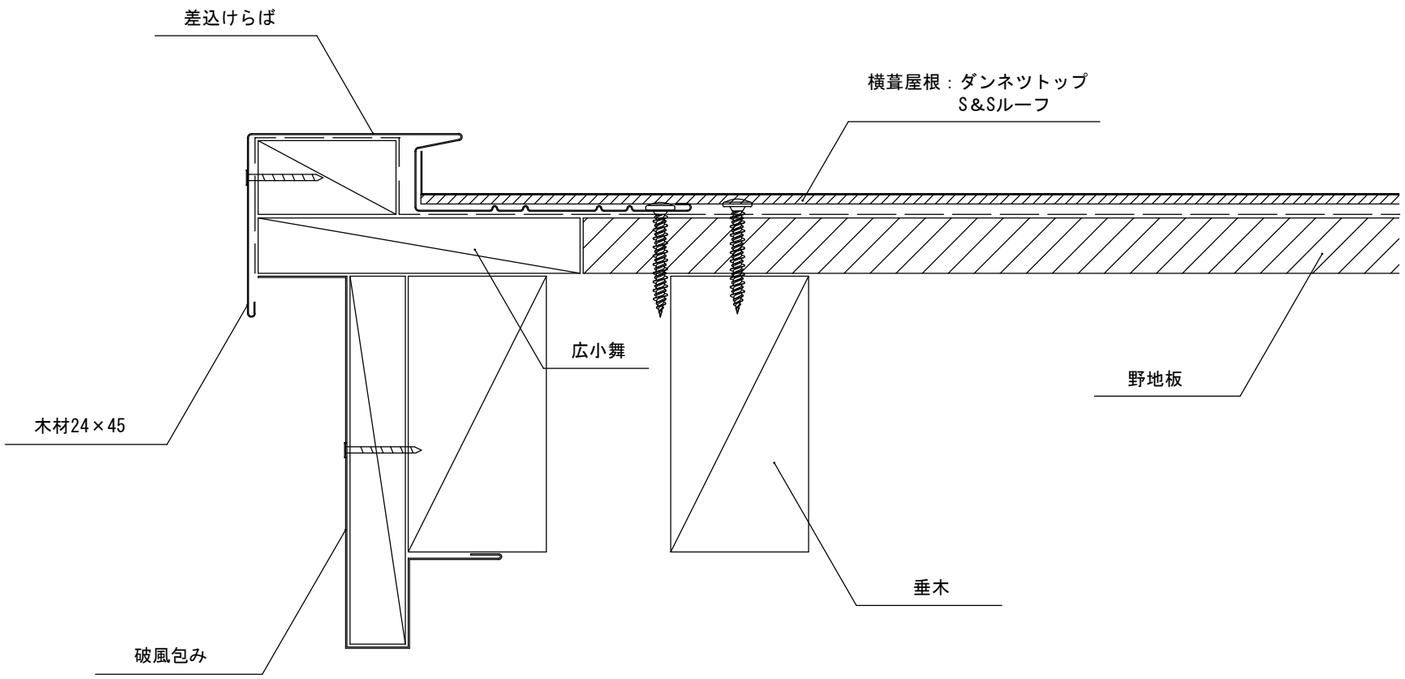

			セキノ興産 SEKINO				年月日	工事名称 参考納まり図	図番
							縮尺 A3：1/2	図面名　ダンネツトップ　S&Sルーフ ケラバ部（差込けらば）＜木造＞納め	

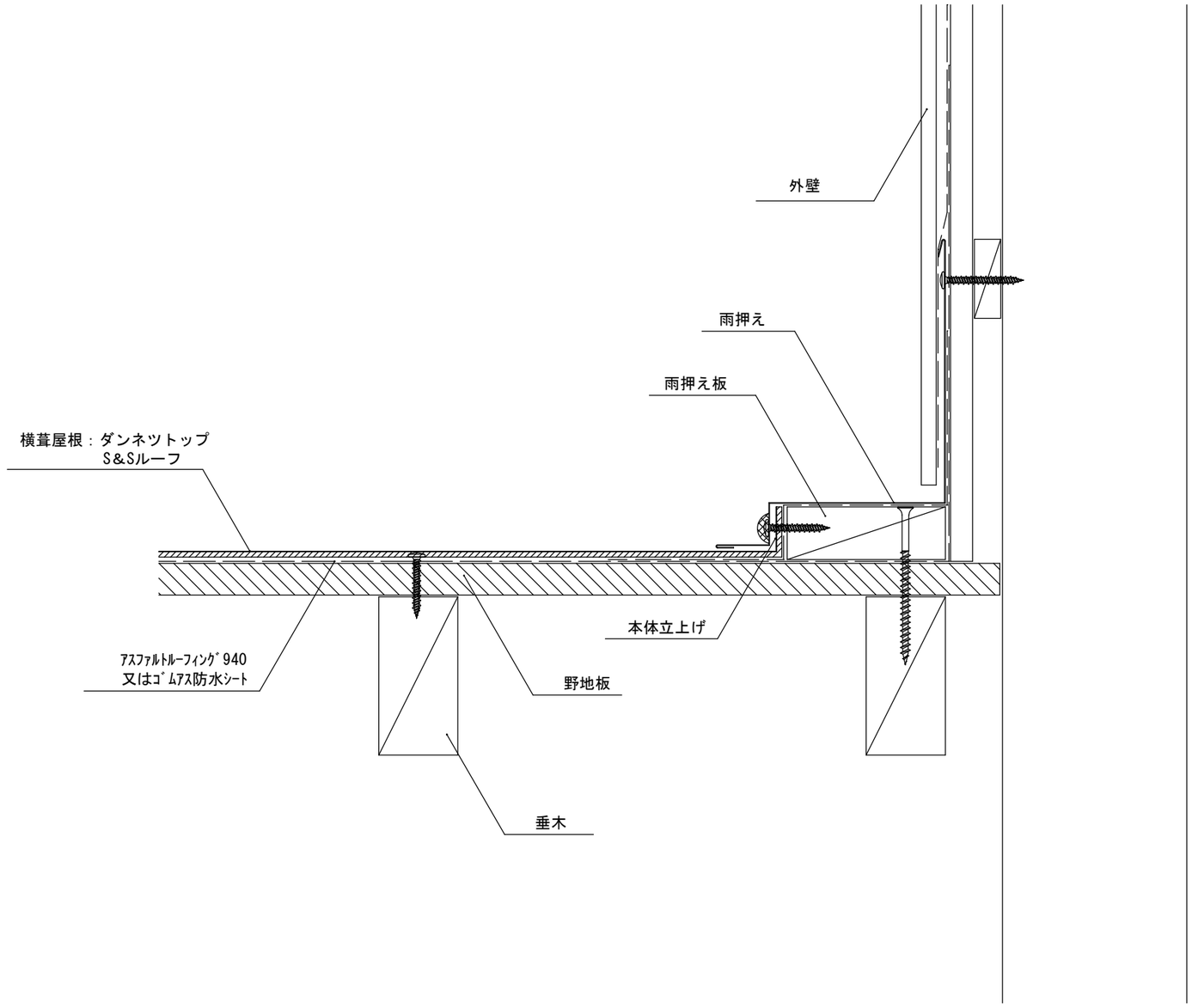

		セキノ興産 SEKINO					年月日	工事名称 参考納まり図	図番
							縮尺 A3：1/3	図面名　ダンネツトップ　S&Sルーフ 壁取合部（流れ方向）＜木造＞納め	

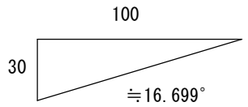

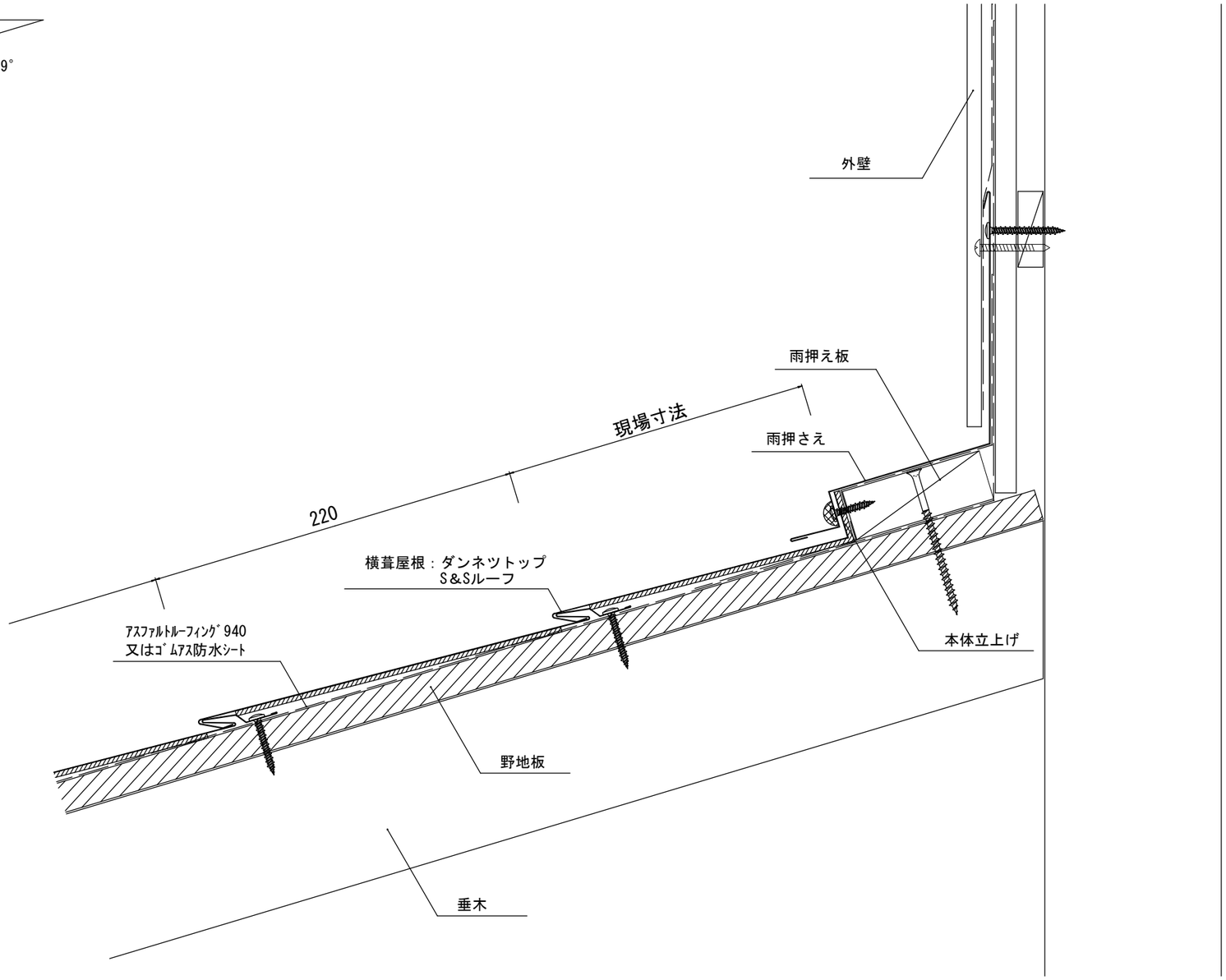

		セキノ興産 SEKINO					年月日	工事名称 参考納まり図	図番
							縮尺 A3：1/3	図面名 ダンネツトップ　S&Sルーフ 壁取合部（水平方向）＜木造＞納め	

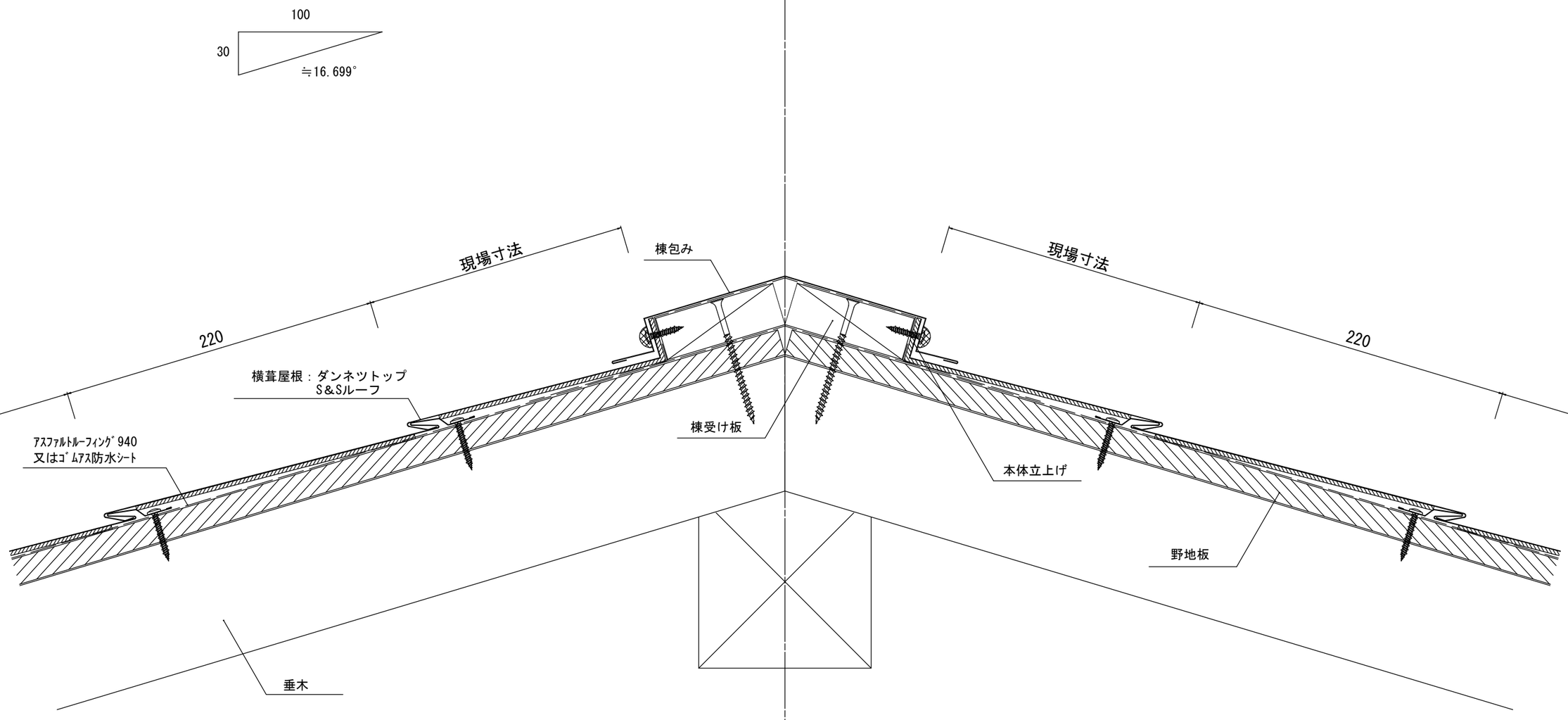

			セキノ興産 SEKINO				年月日	工事名称 参考納まり図	図番
							縮尺 A3：1/3	図面名 ダンネツトップ S&Sルーフ 棟部<木造>納め	

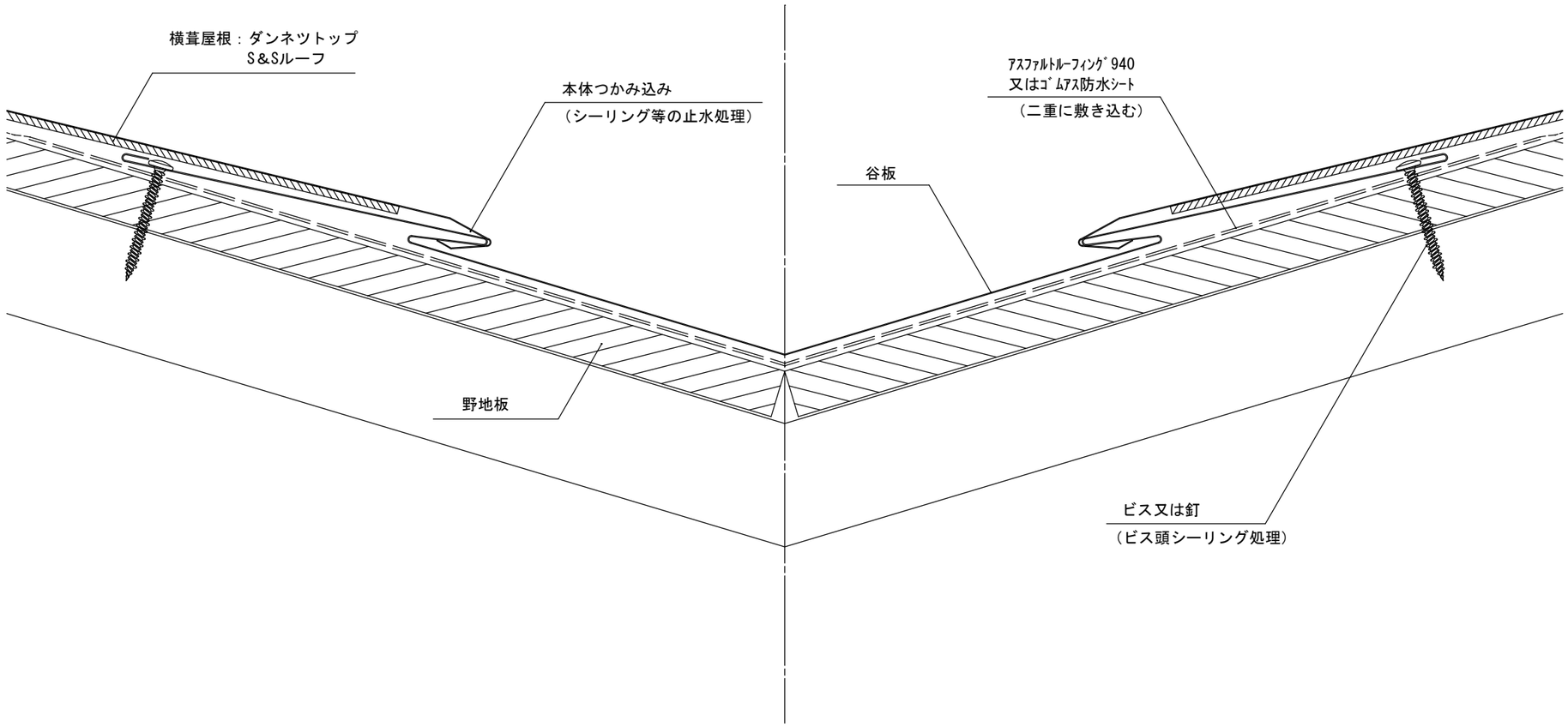

			セキノ興産 SEKINO				年月日	工事名称 参考納まり図	図番
							縮尺 A3：1/2	図面名 ダンネツトップ S&Sルーフ 谷部＜木造＞納め	