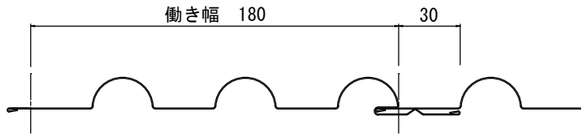

丸スパンドレル SP-180MS S=1/3

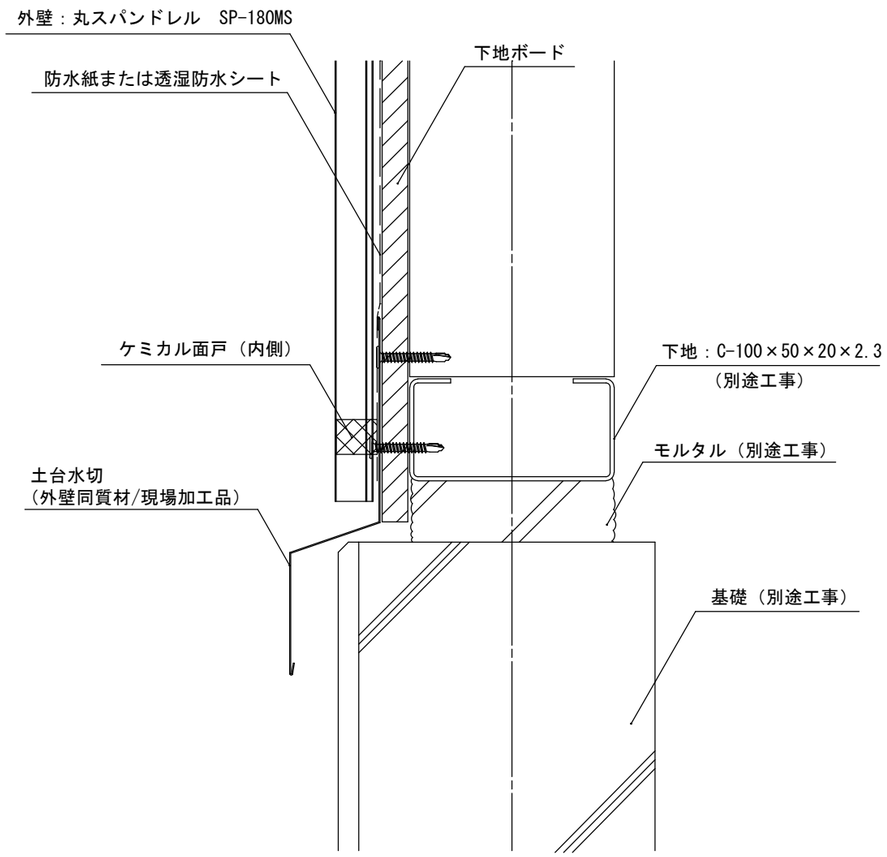

鉄骨造の場合

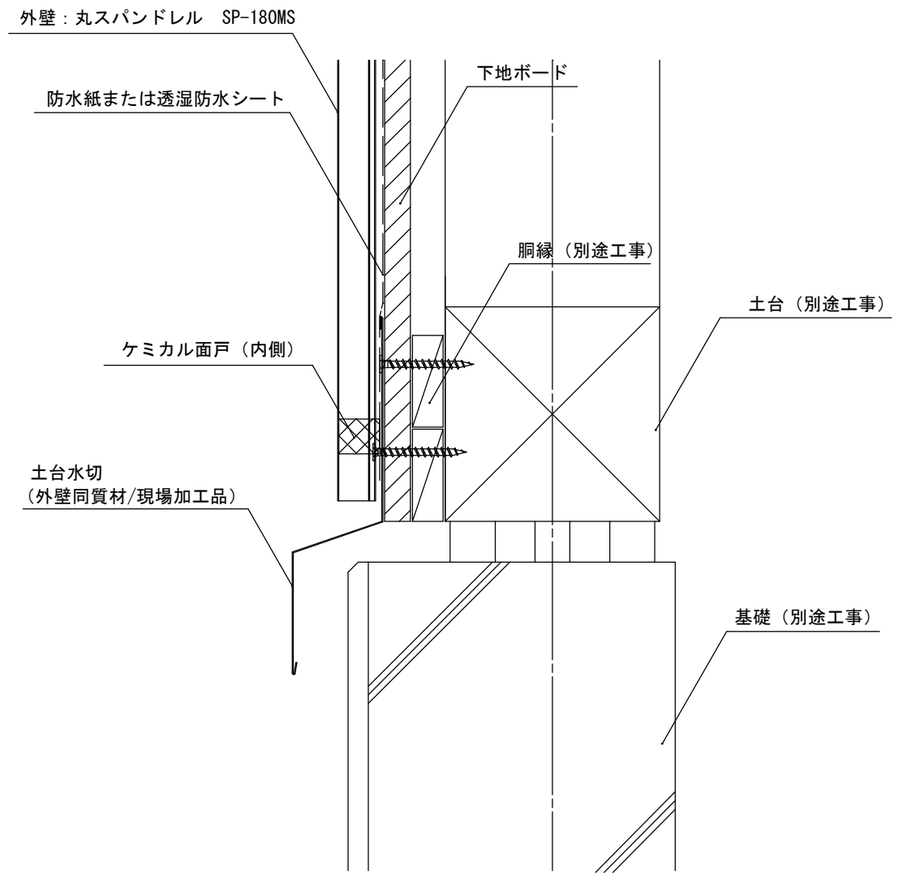

木造の場合

		セキノ興産 SEKINO				年月日	工事名称 参考納まり図	図番
						縮尺 A3：1/3	図面名 丸スパンドレル SP-180MS 土台水切 納め	

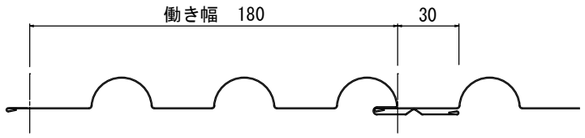

丸スパンドレル SP-180MS S=1/3

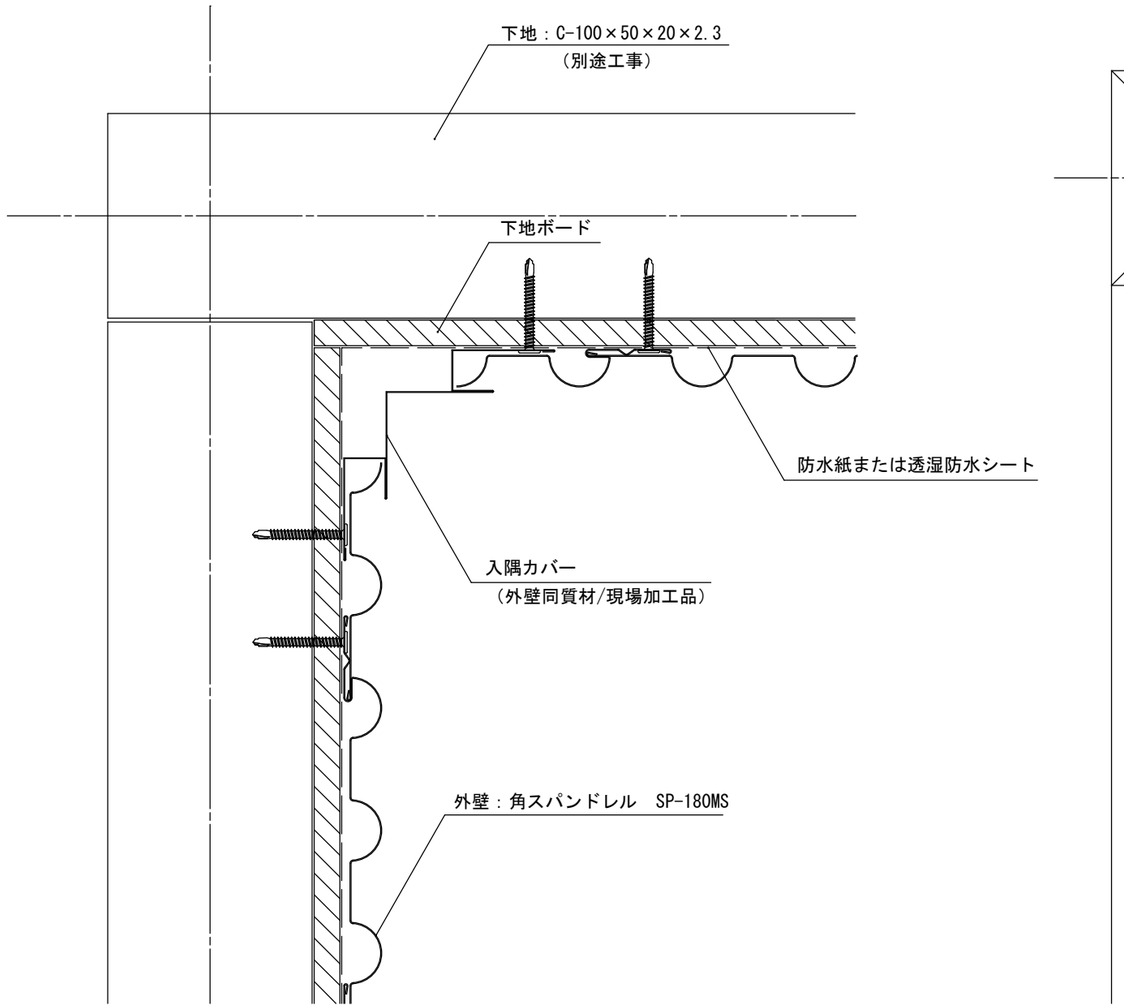

鉄骨造の場合

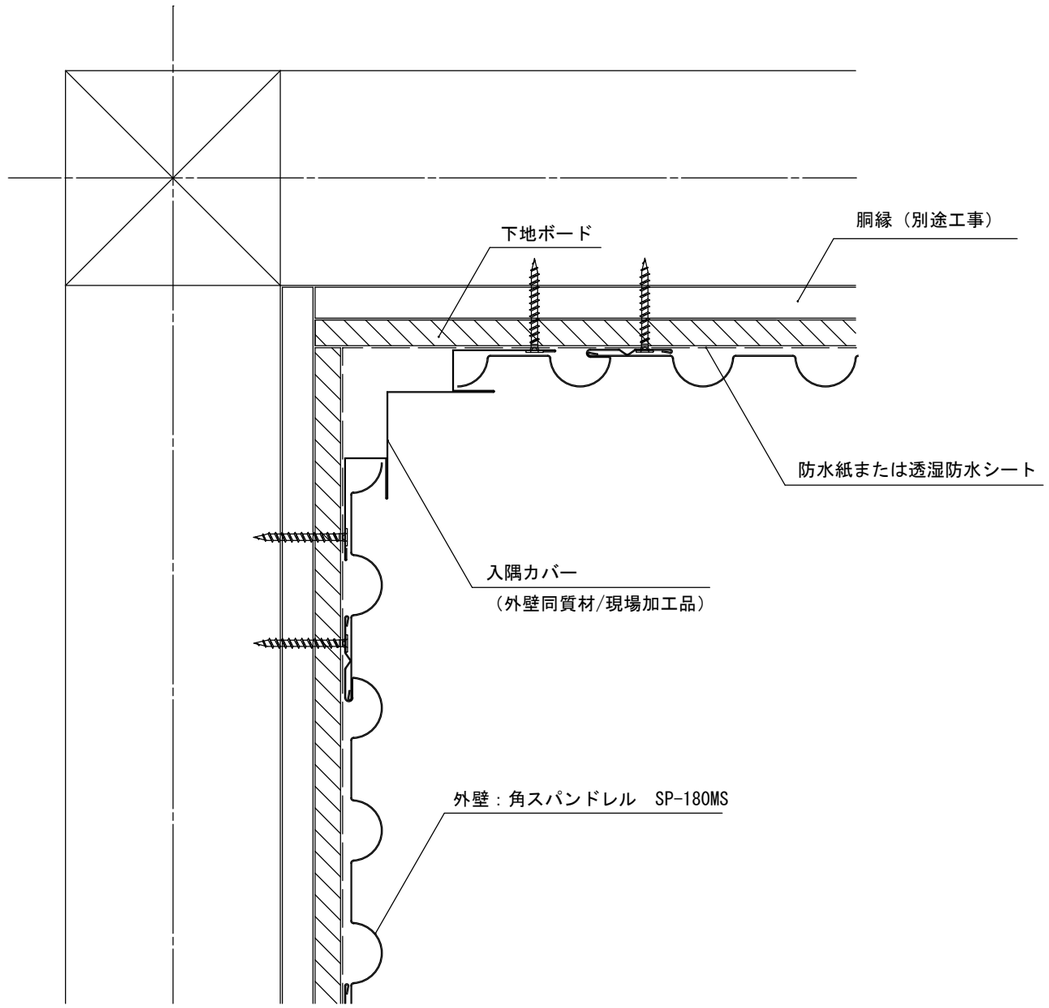

木造の場合

		セキノ興産				年月日	工事名称 参考納まり図	図番
						縮尺 A3：1/3	図面名 角スパンドレル SP-180MS 入隅 納め	

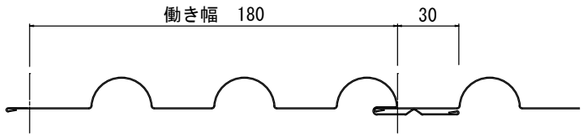

丸スパンドレル SP-180MS S=1/3

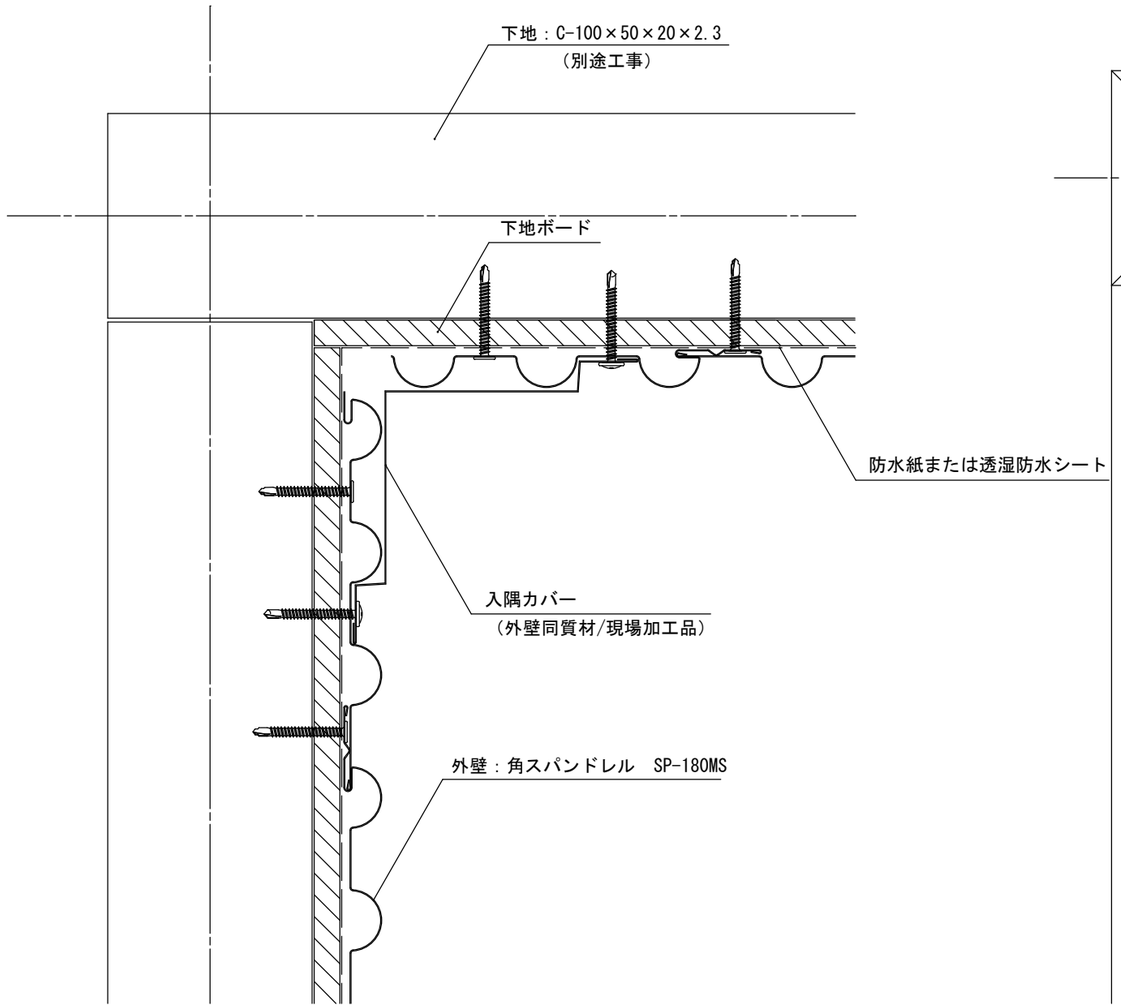

鉄骨造の場合

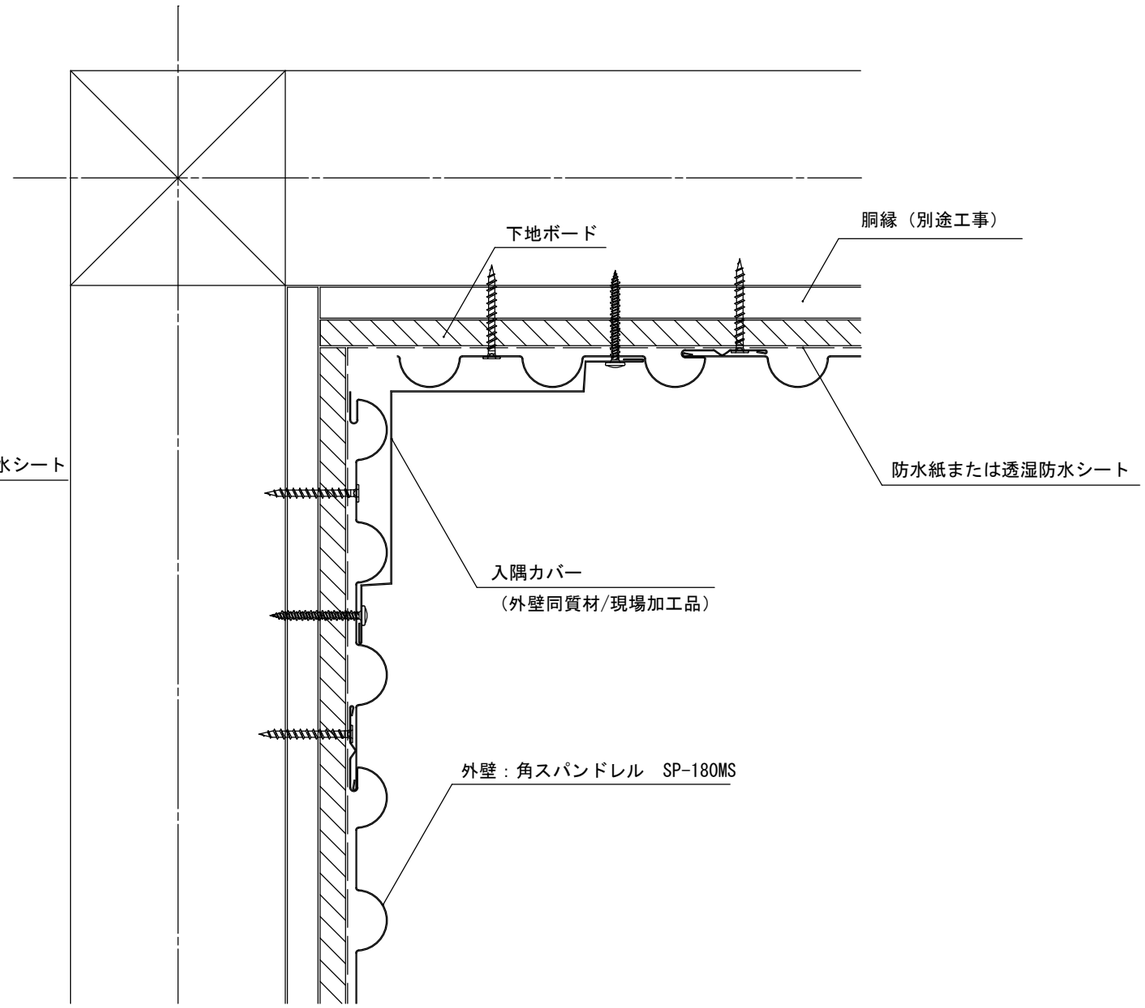

木造の場合

		セキノ興産 SEKINO				年月日	工事名称 参考納まり図	図番
						縮尺 A3：1/3	図面名 角スパンドレル SP-180MS 入隅 納め２	

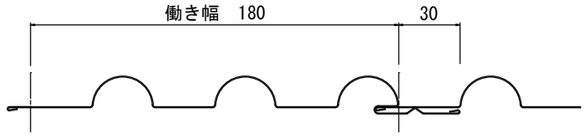

丸スパンドレル SP-180MS S=1/3

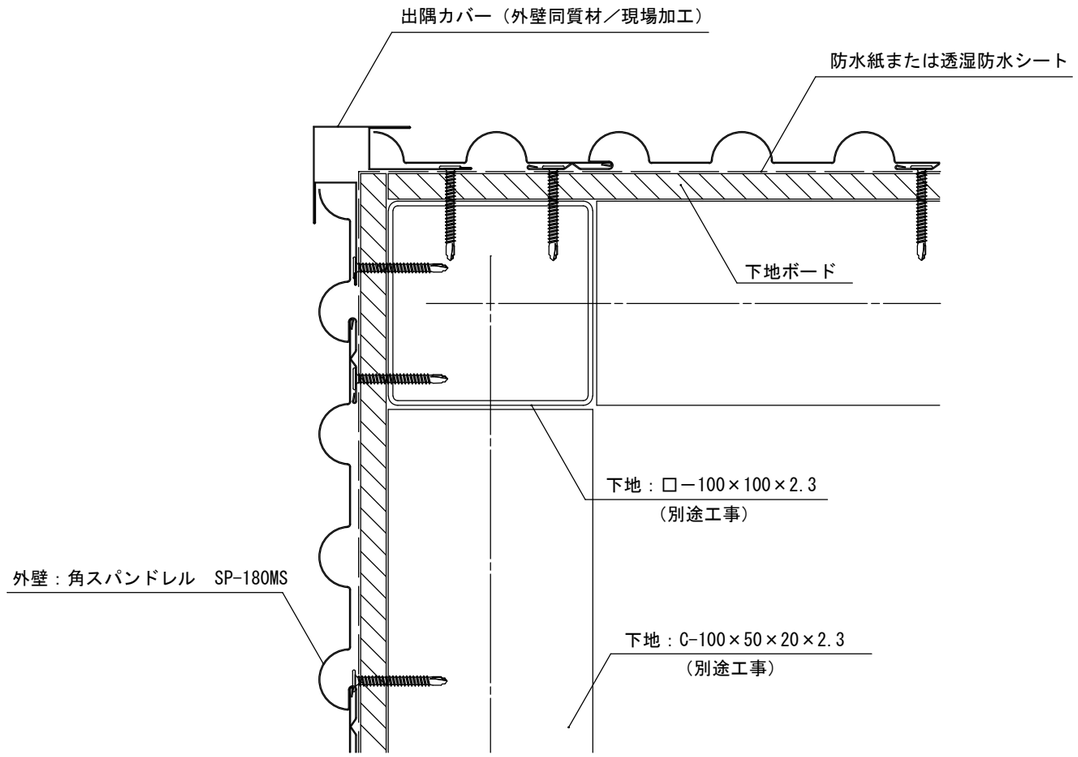

鉄骨造の場合

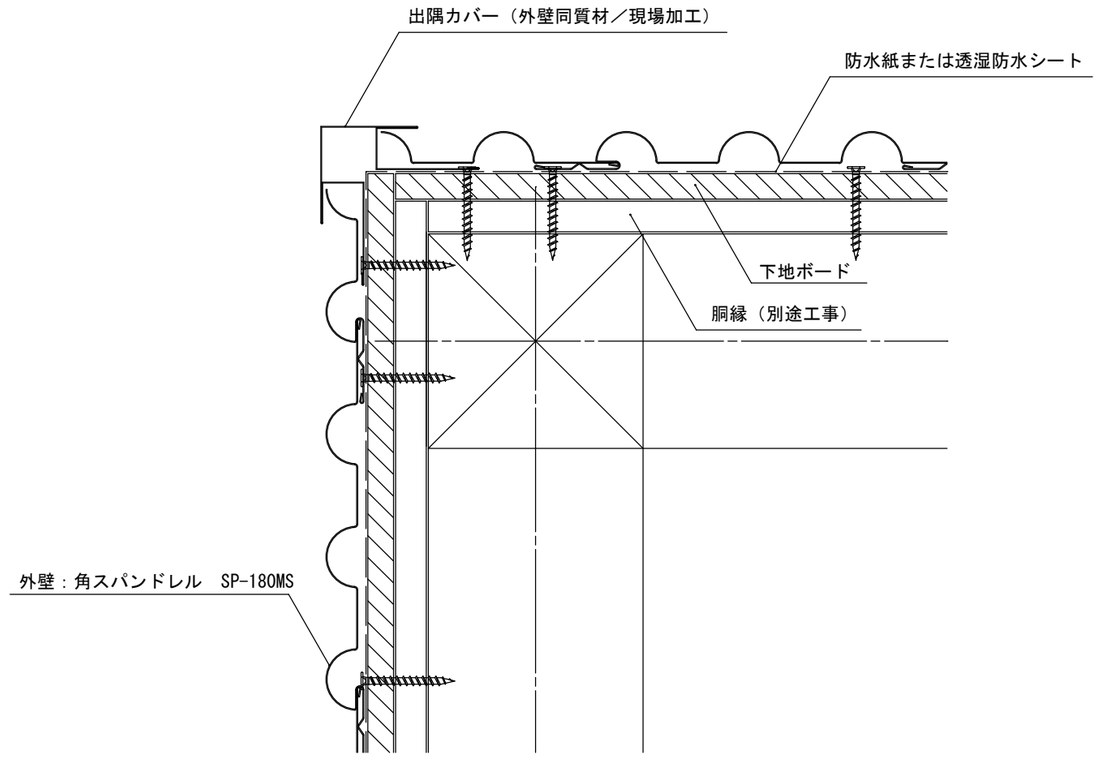

木造の場合

		セキノ興産 SEKINO				年月日	工事名称 参考納まり図	図番
						縮尺 A3：1/3	図面名 角スパンドレル SP-180MS 出隅 納め	

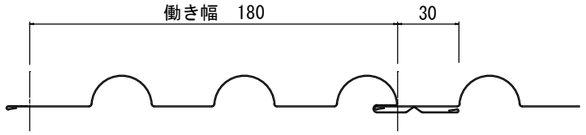

丸スパンドレル SP-180MS S=1/3

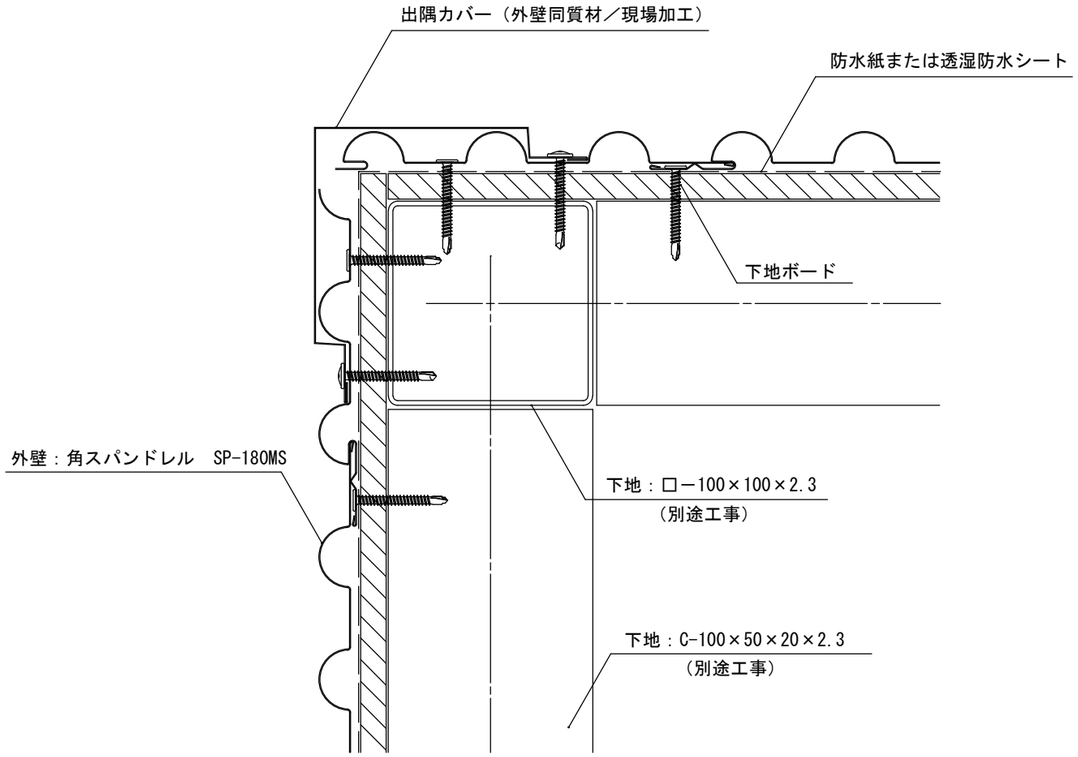

鉄骨造の場合

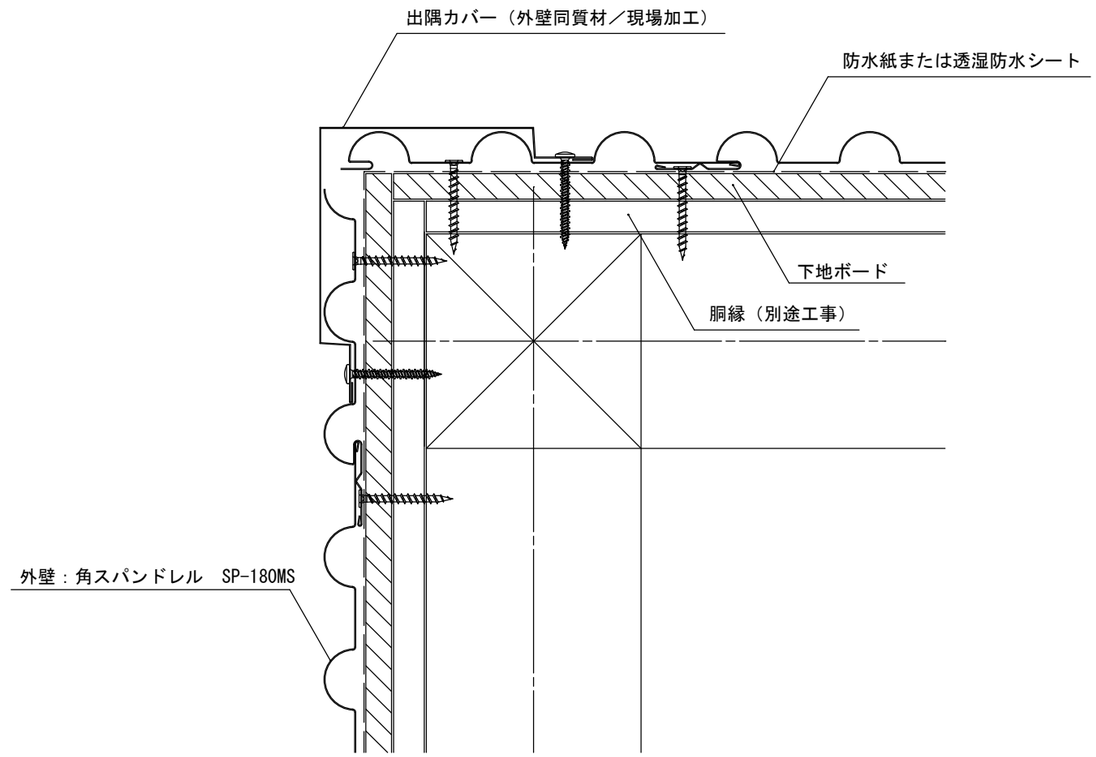

木造の場合

		セキノ興産 SEKINO				年月日	工事名称 参考納まり図	図番
						縮尺 A3：1/3	図面名 角スパンドレル SP-180MS 出隅 納め２	

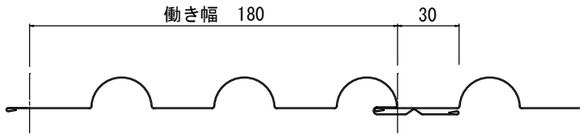

丸スパンドレル SP-180MS S=1/3

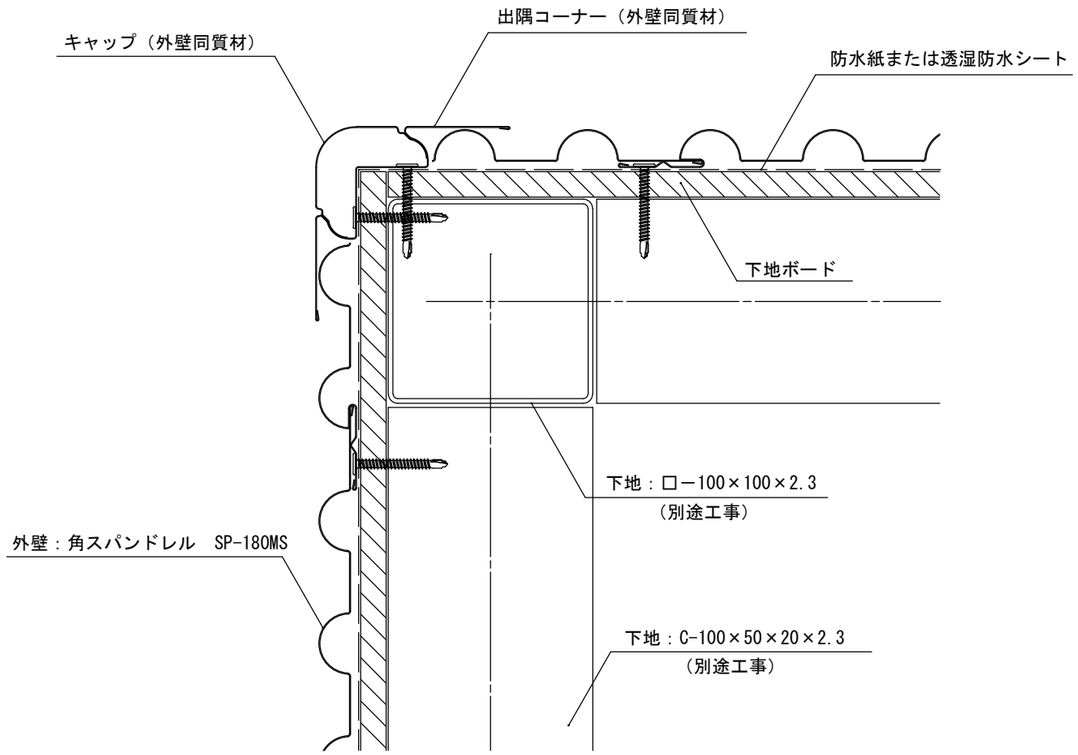

鉄骨造の場合

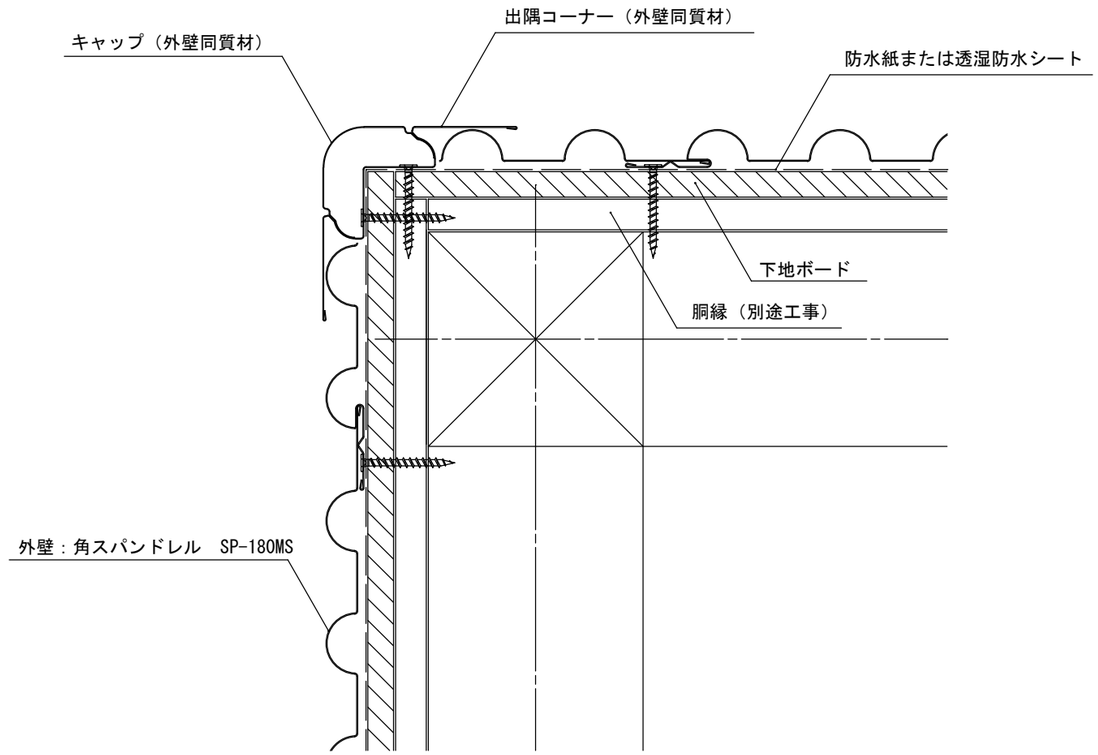

木造の場合

		セキノ興産					年月日	工事名称 参考納まり図	図番
							縮尺 A3：1/3	図面名 角スパンドレル SP-180MS 出隅（R出隅部材）納め	

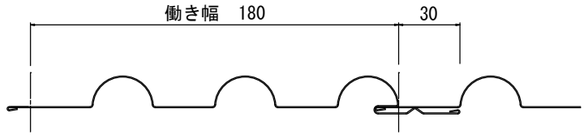

丸スパンドレル SP-180MS S=1/3

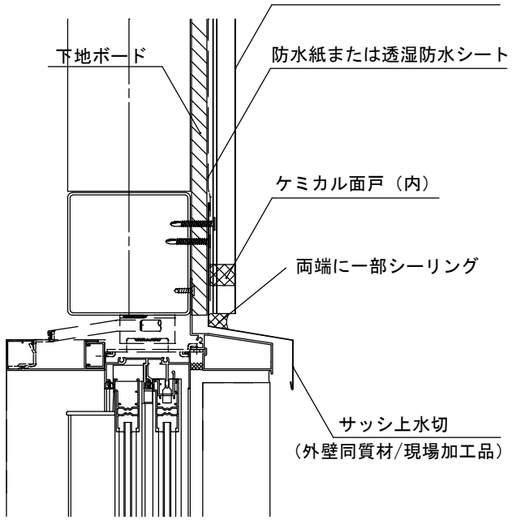

（屋内） （屋外）

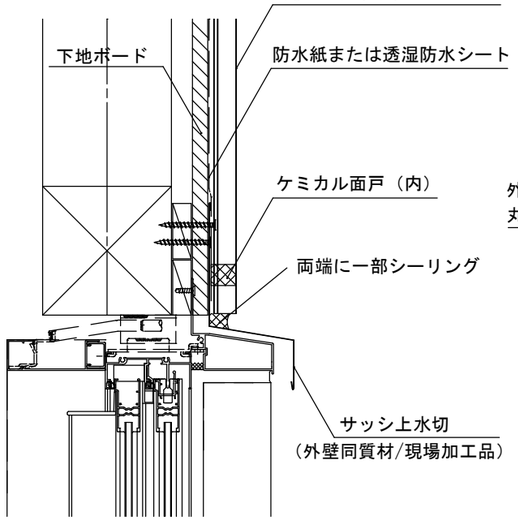

（屋内） （屋外）

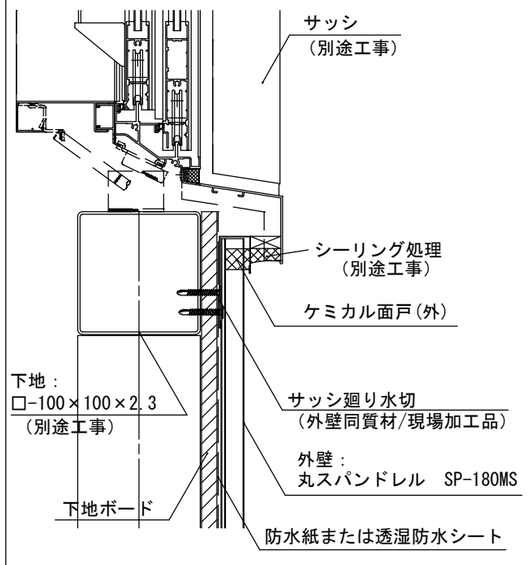

鉄骨造の場合

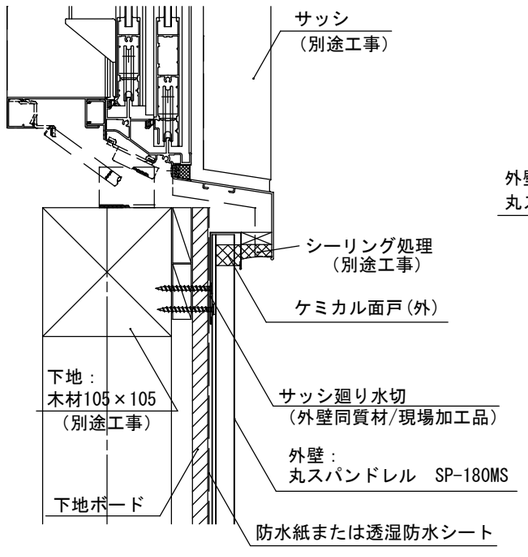

木造の場合

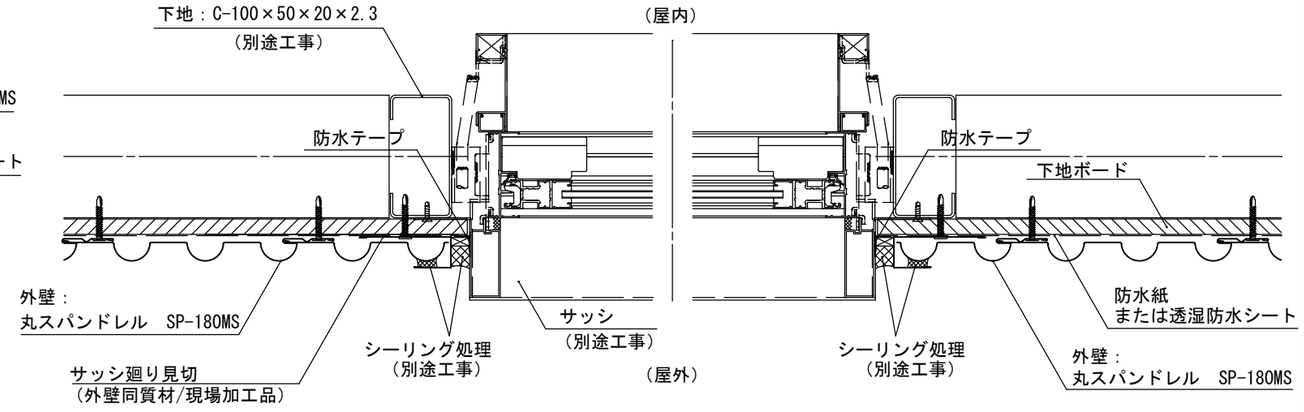

鉄骨造の場合

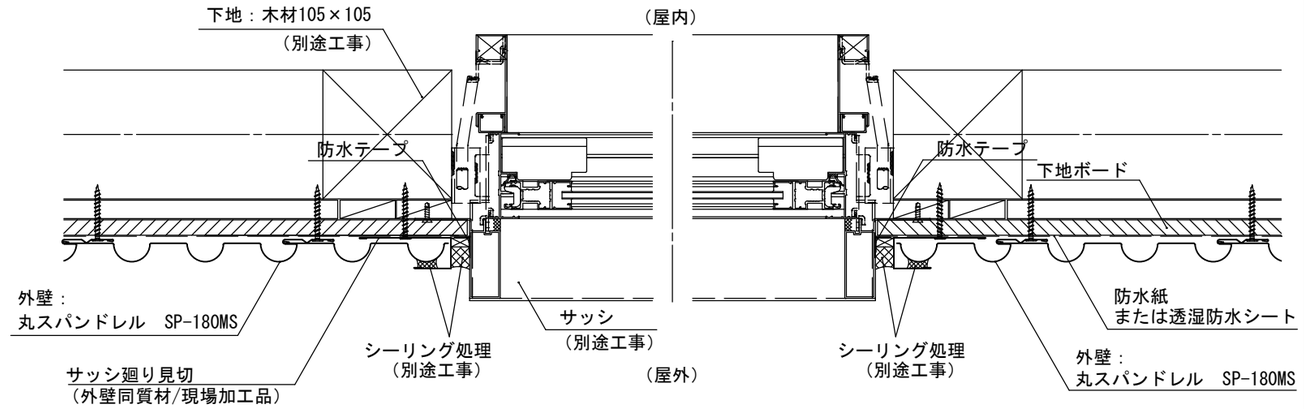

木造の場合

		SEKINO セキノ興産				年月日	工事名称 参考納まり図	図番
						縮尺 A3：1/5	図面名 丸スパンドレル SP-180MS 開口部廻り 納め	

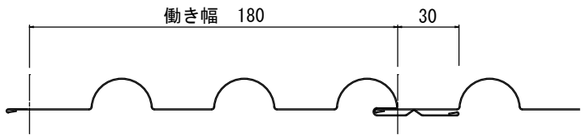

丸スパンドレル SP-180MS S=1/3

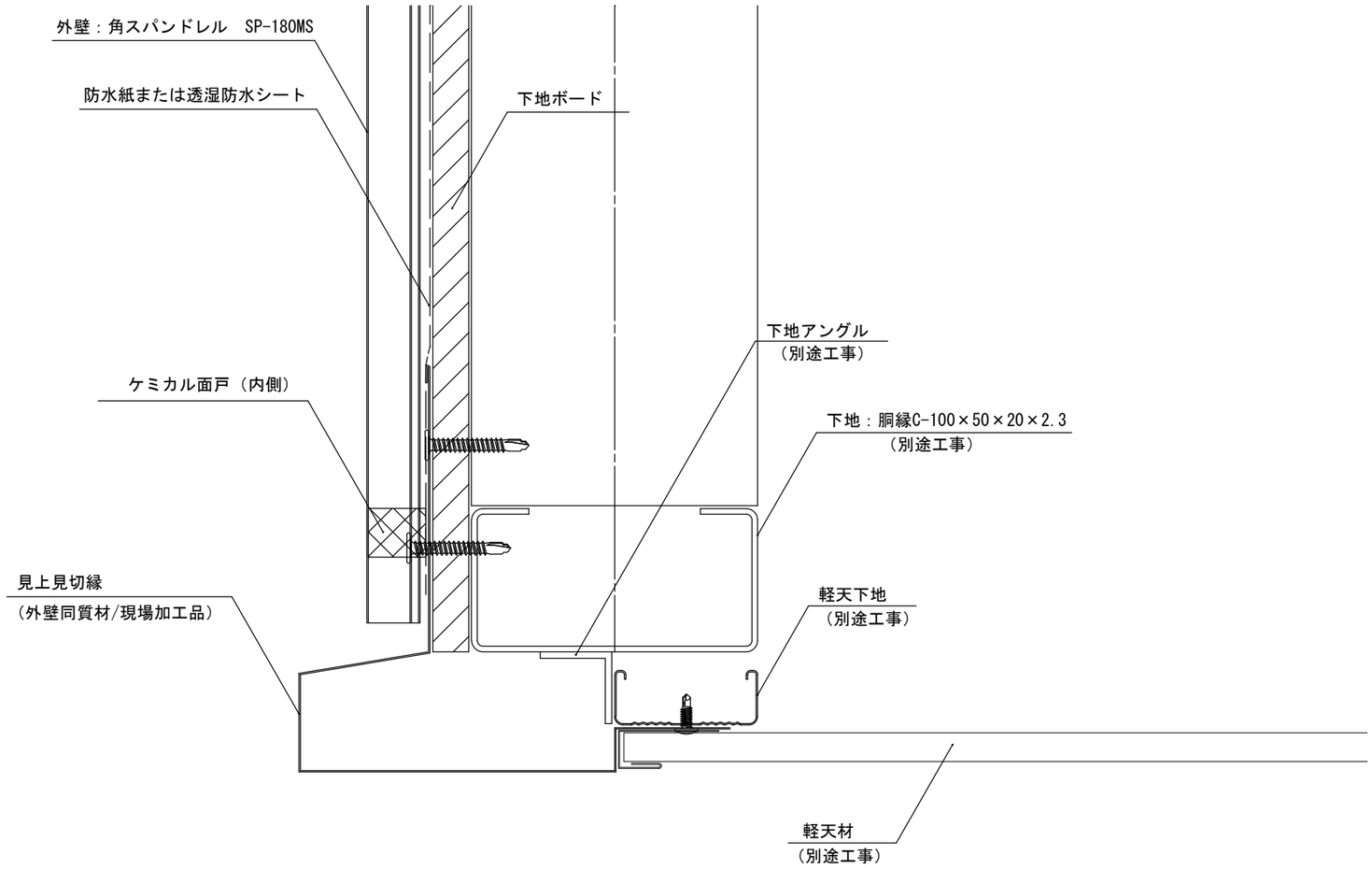

		セキノ興産				年月日	工事名称 参考納まり図	図番
						縮尺 A3：1/2	図面名 角スパンドレル SP-180MS 見上見切縁 納め	