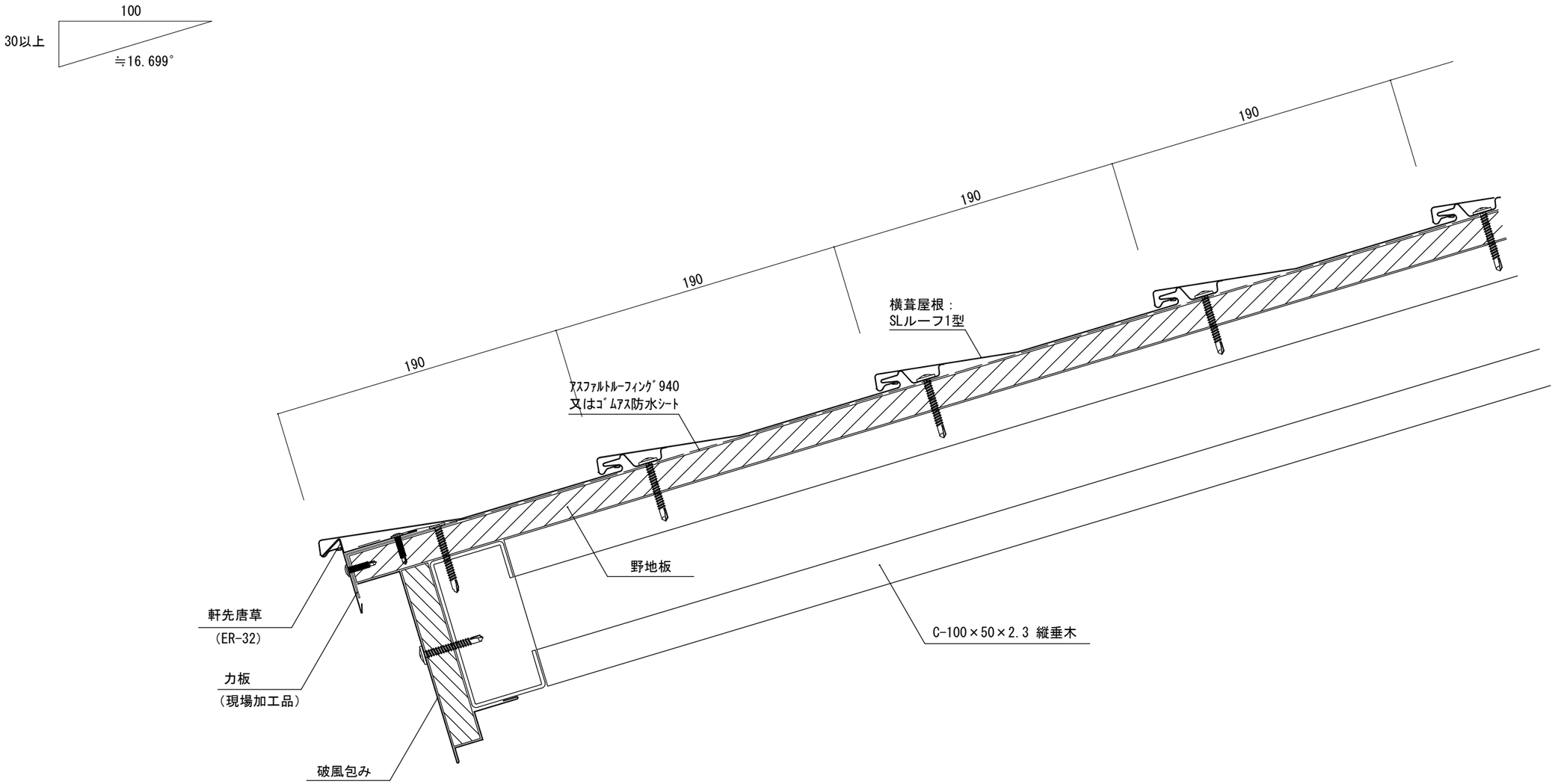

ER-32：日鉄鋼板㈱ 純正部材		セキノ興産					年月日	工事名称 参考納まり図	図番
							縮尺 A3：1/3	図面名 SLルーフ1型 軒先部<鉄骨>納め	

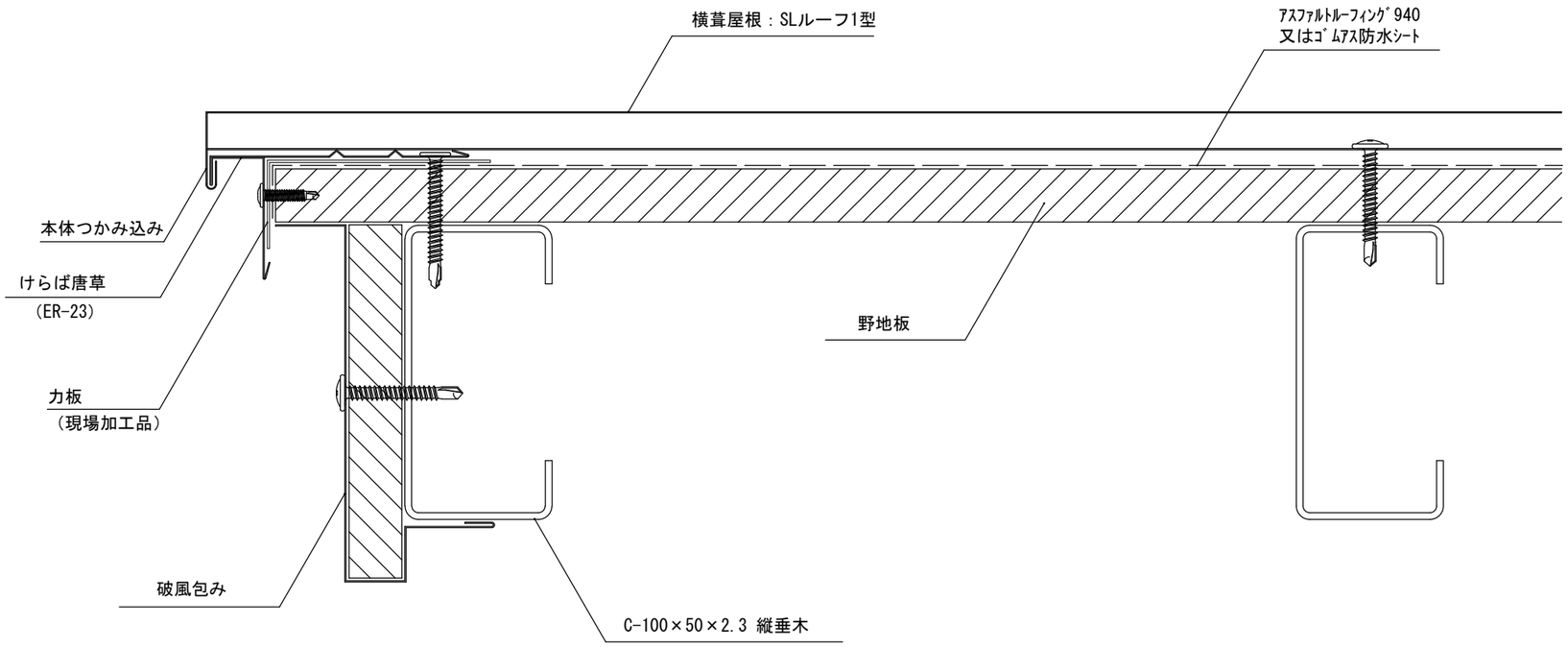

ER-23：日鉄鋼板㈱ 純正部材		セキノ興産					年月日	工事名称 参考納まり図	図番
							縮尺 A3：1/2	図面名 SLルーフ1型 ケラバ部（けらば唐草）＜鉄骨＞納め	

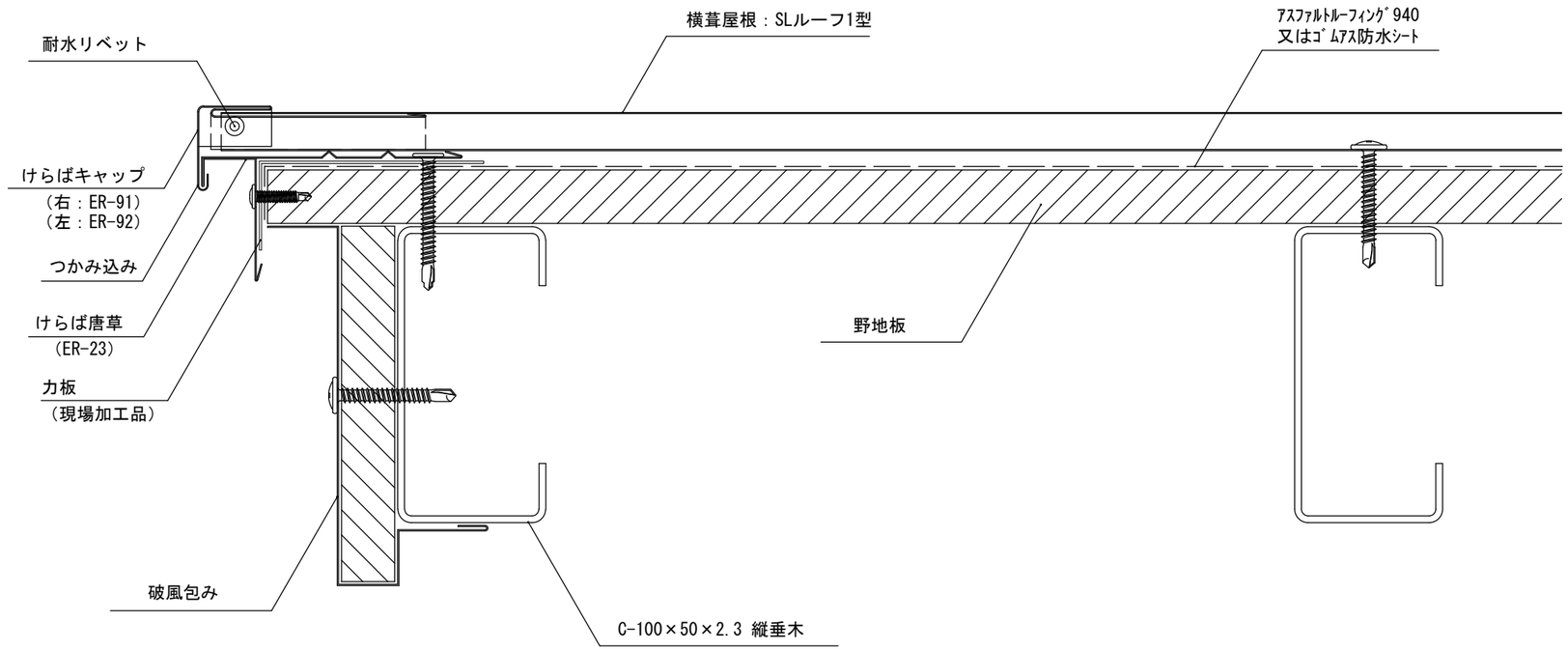

ER-23,ER-91,ER-92：日鉄鋼板㈱ 純正部材		セキノ興産					年月日	工事名称 参考納まり図	図番
							縮尺 A3：1/2	図面名 SLルーフ1型 ケラバ部（けらばキャップ）＜鉄骨＞納め	

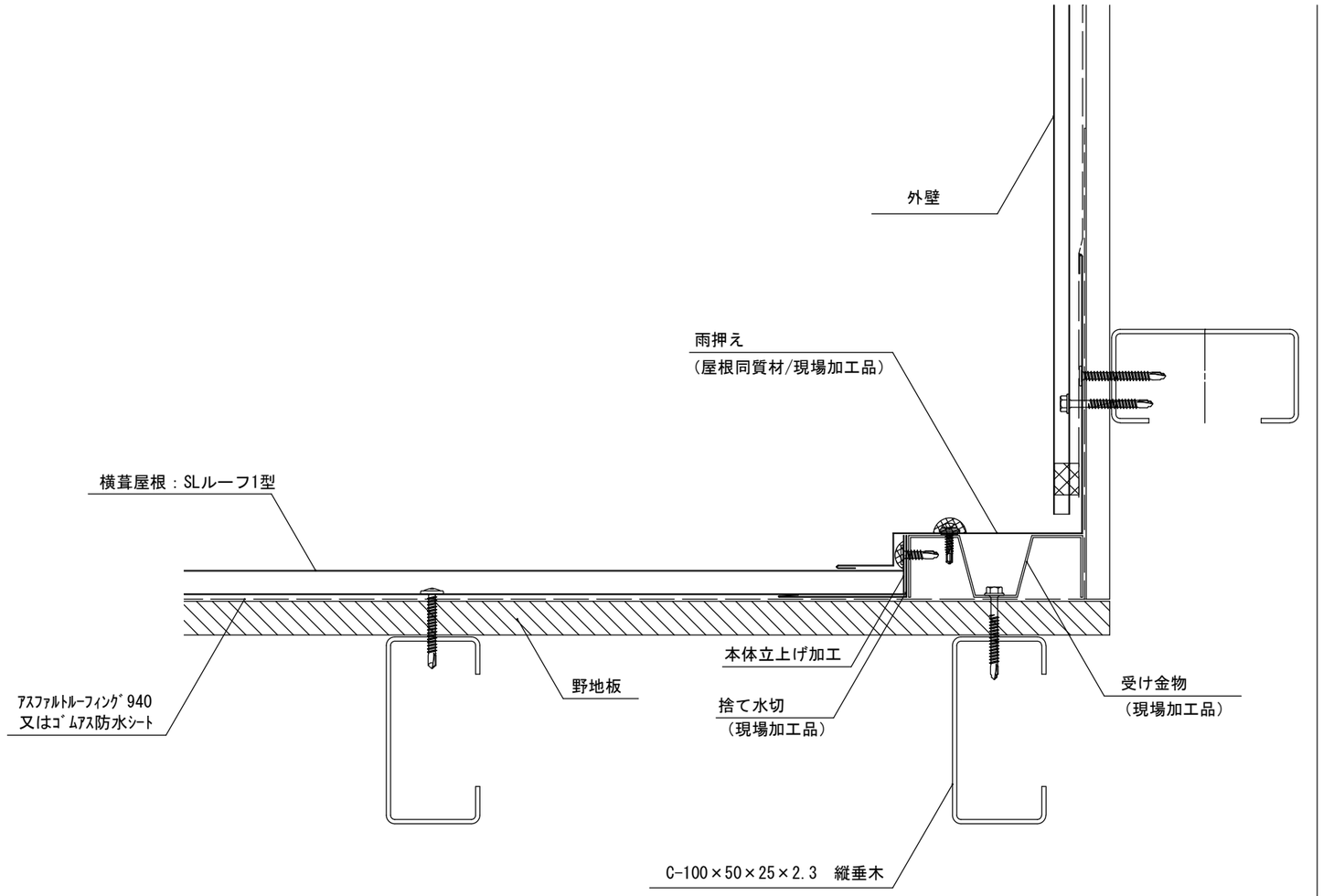

			セキノ興産					年月日	工事名称 参考納まり図	図番
								縮尺 A3：1/3	図面名　SLルーフ1型 壁取合部（流れ方向）＜鉄骨＞納め	

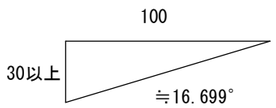

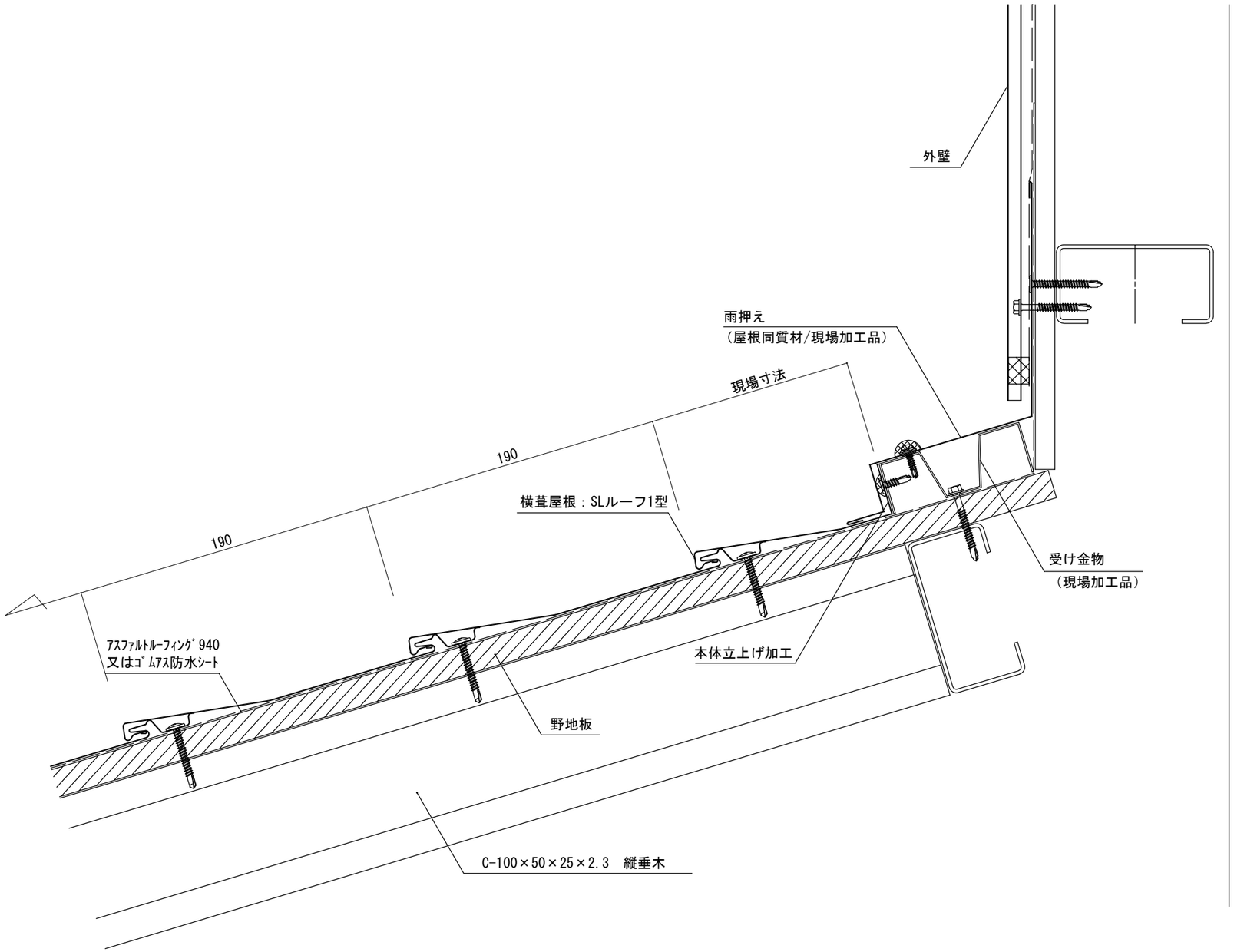

		セキノ興産					年月日	工事名称 参考納まり図	図番
							縮尺 A3：1/3	図面名 SLルーフ1型 壁取合部（水平方向）＜鉄骨＞納め	

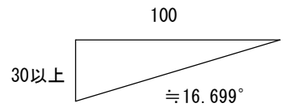

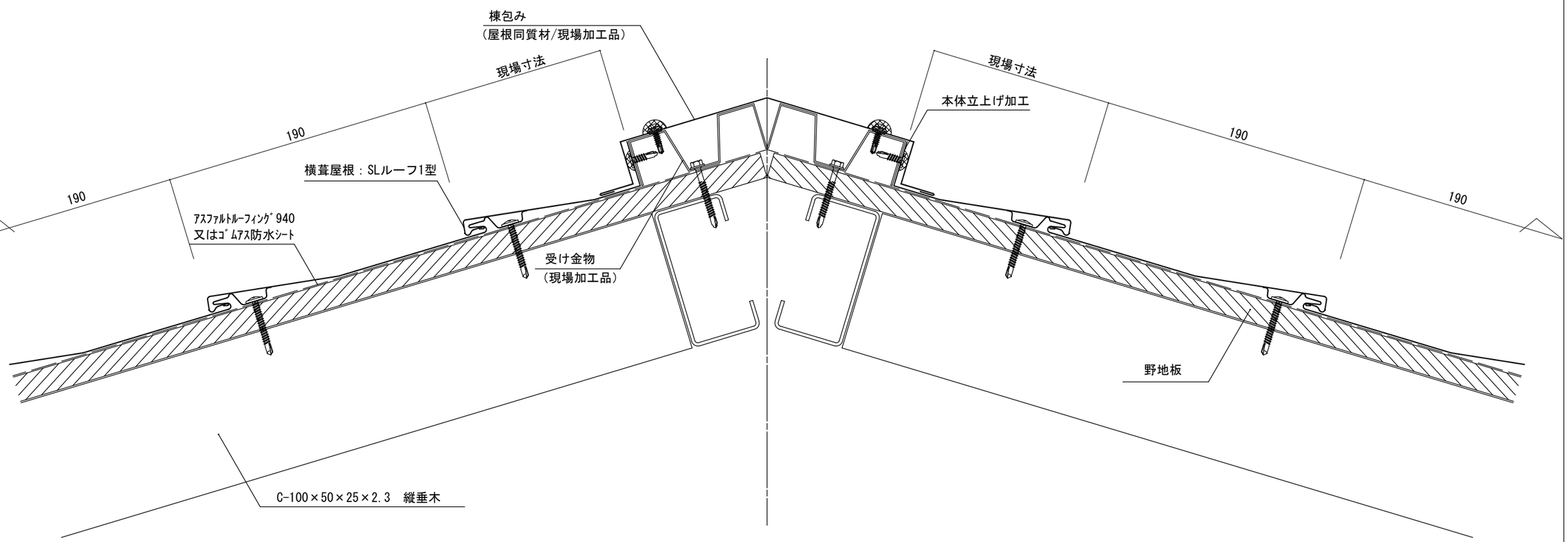

		セキノ興産					年月日	工事名称 参考納まり図	図番
							縮尺 A3：1/3	図面名　SLルーフ1型 棟部＜鉄骨＞納め	

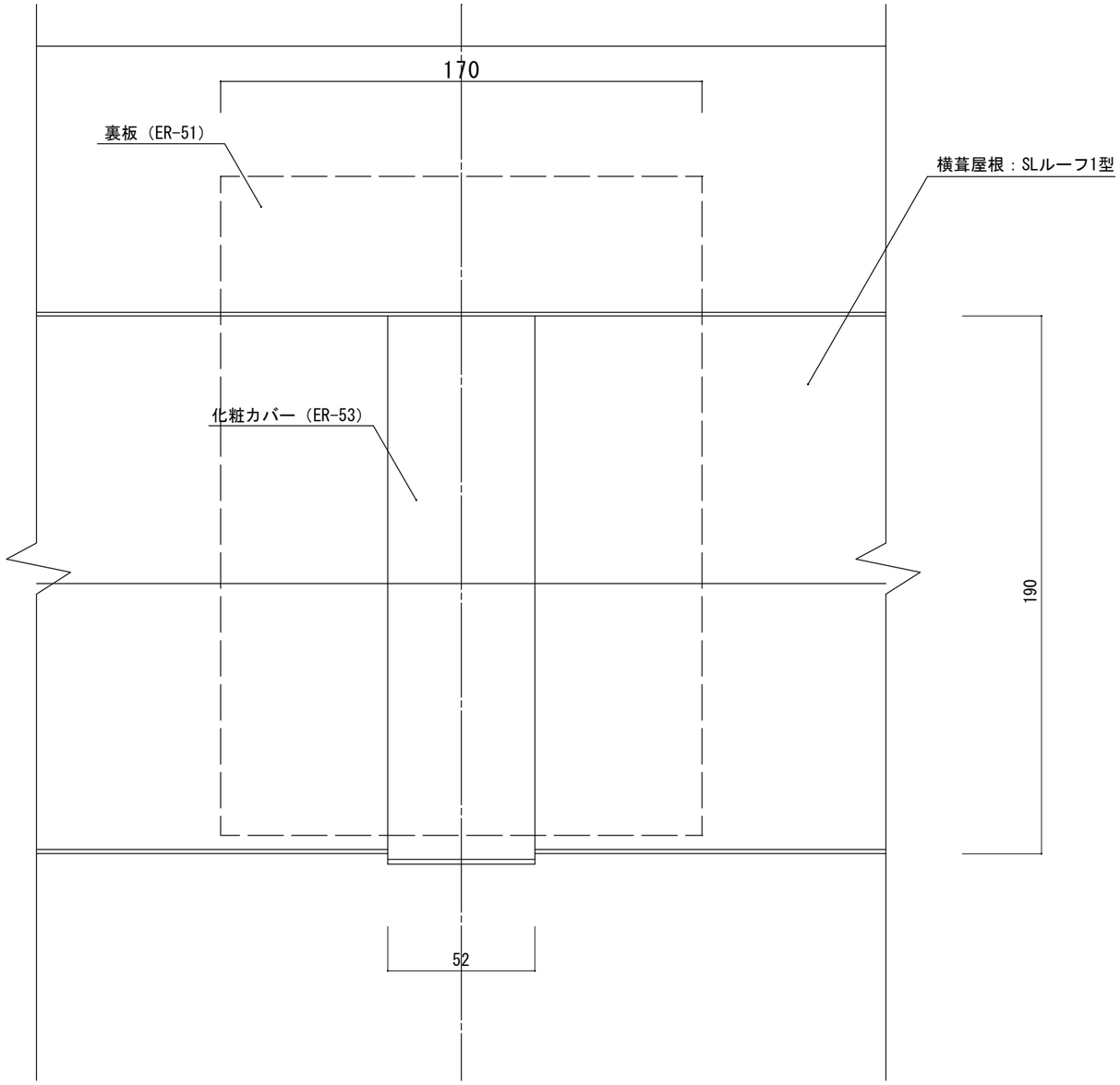

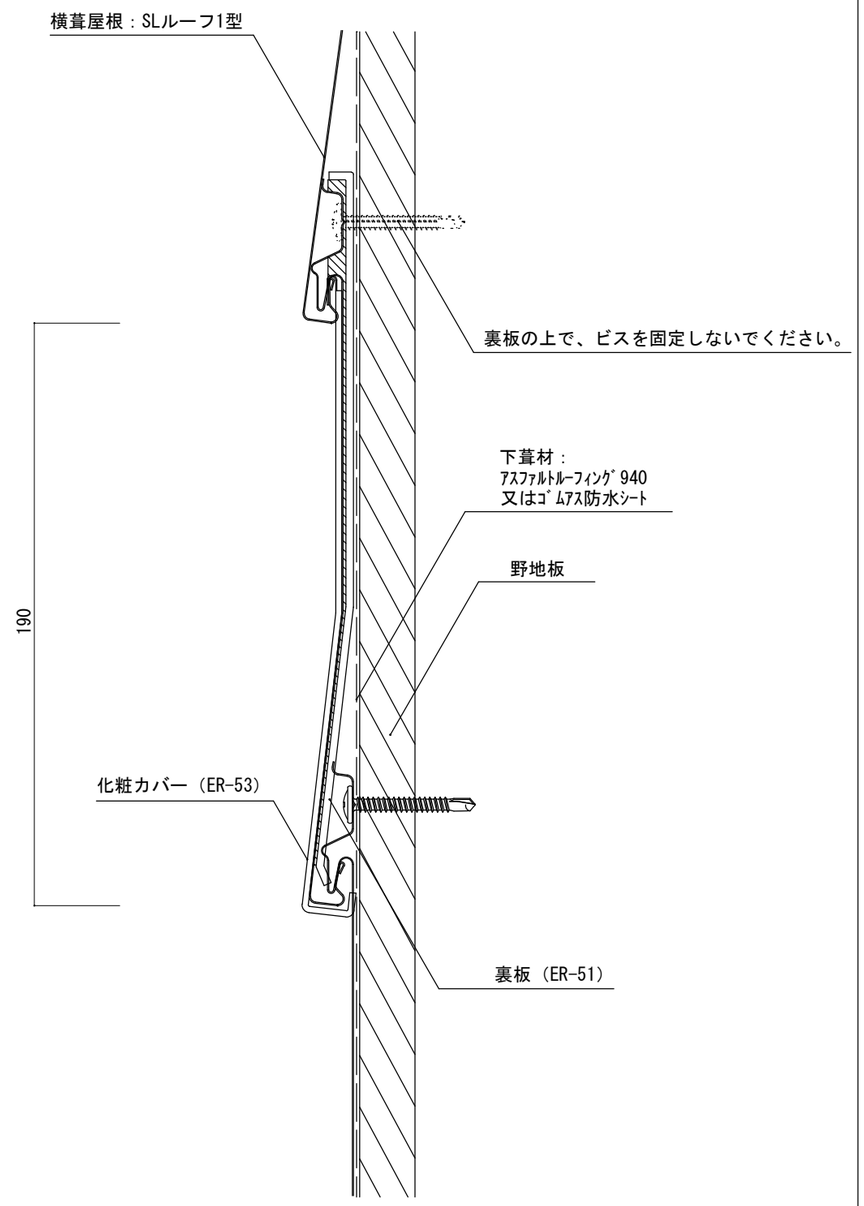

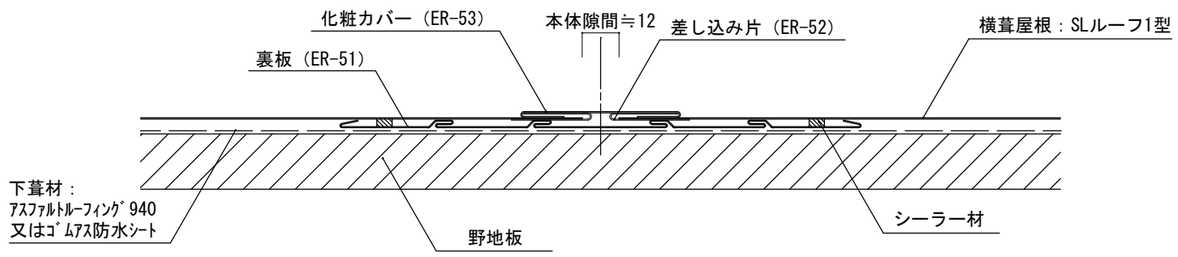

ER-51, ER-52, ER-53：日鉄鋼板㈱ 純正部材		セキノ興産				年月日	工事名称 参考納まり図	図番
						縮尺 A3：1/2	図面名 SLルーフ1型 横ジョイント部 納め	

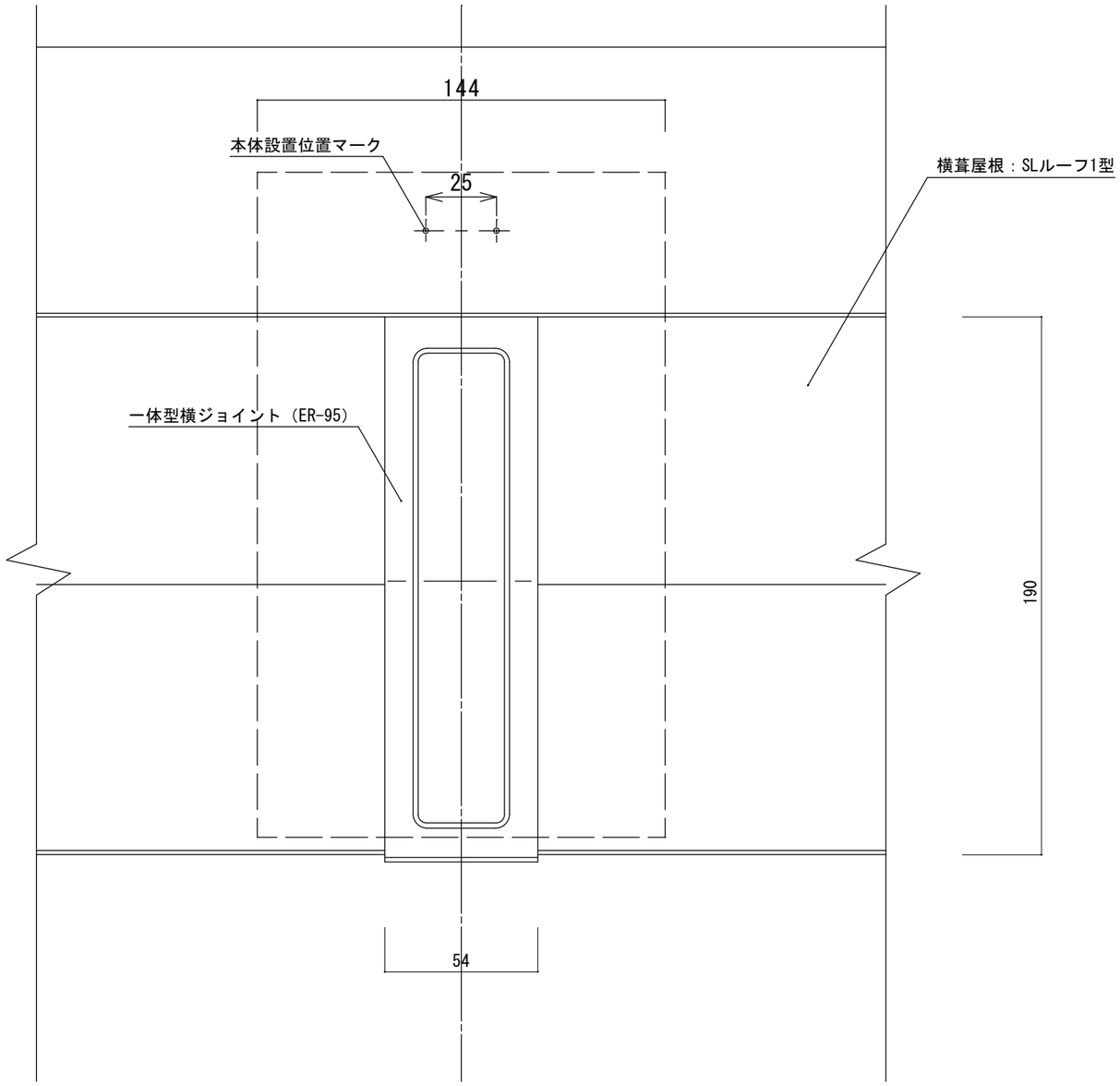

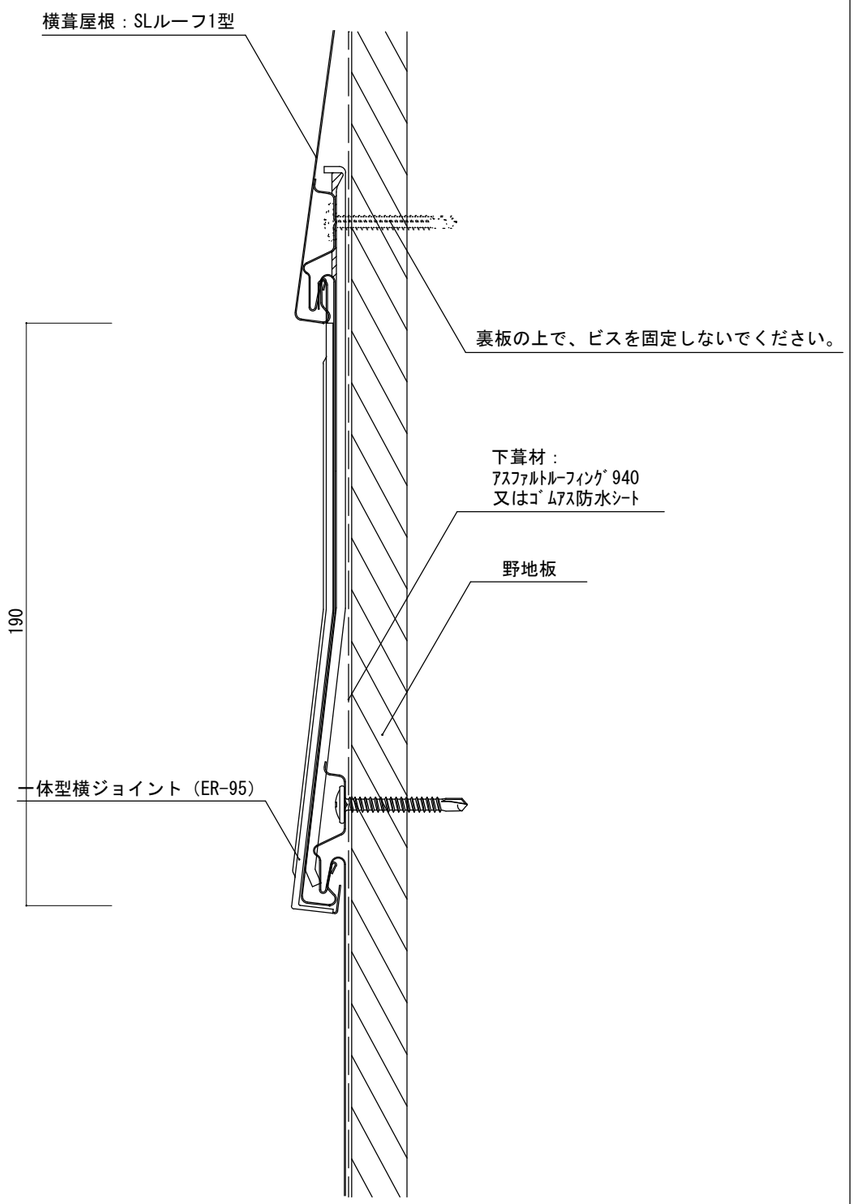

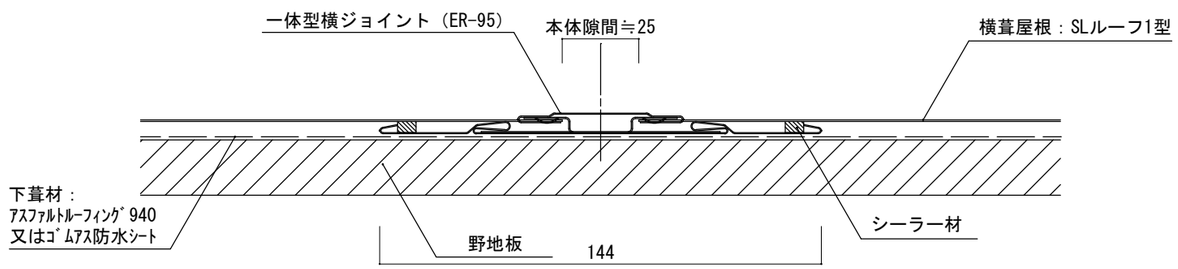

ER-95：日鉄鋼板㈱ 純正部材		セキノ興産					年月日	工事名称 参考納まり図	図番
							縮尺 A3：1/2	図面名 SLルーフ1型 横ジョイント部（一体型）納め	